2021

ТЕХНИЧЕСКОЕ РУКОВОДСТВО

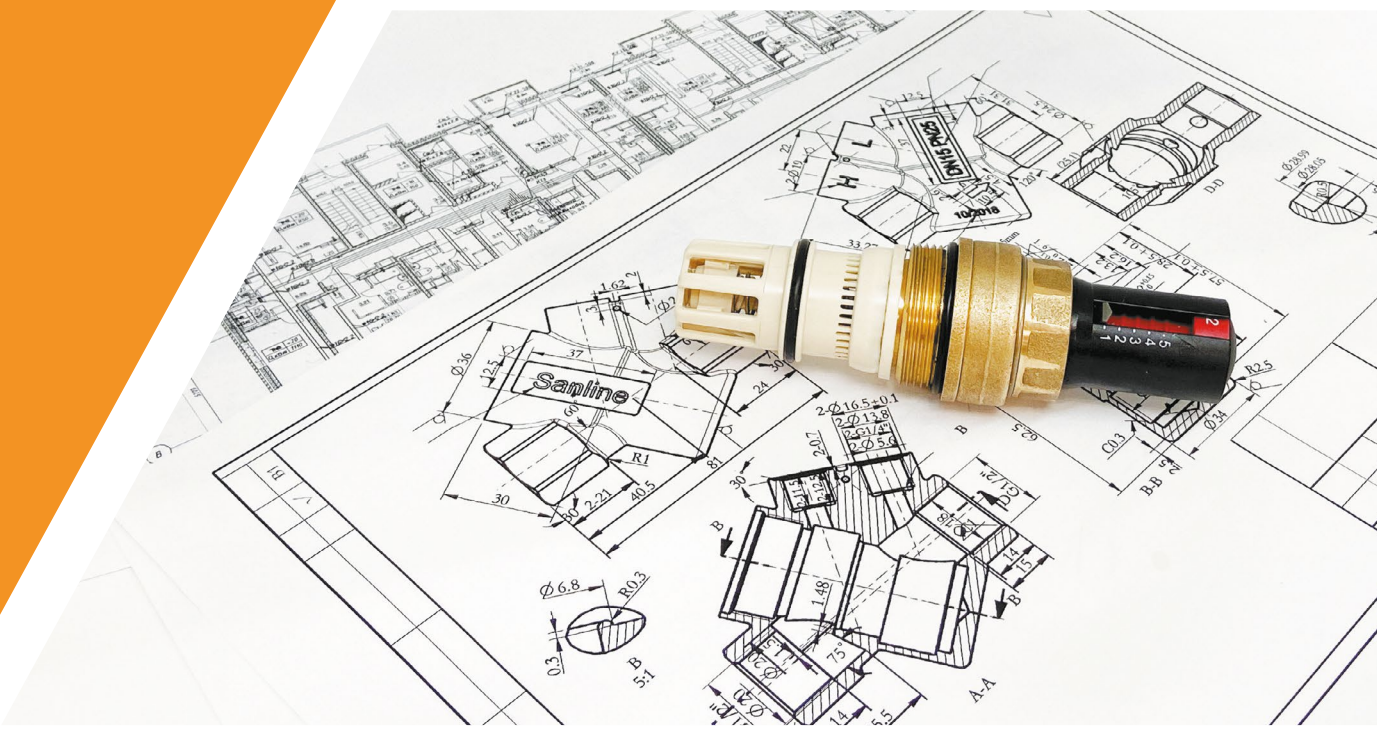

ОБОРУДОВАНИЕ ДЛЯ ИНЖЕНЕРНЫХ СИСТЕМ

Sanline
heating • systems

WWW.SANLINE.RU

ОГЛАВЛЕНИЕ

Трубы Sanline PEX-a/EVOH «Универсальные» **5**
- Общие характеристики 5
- Технические характеристики 6
- Номенклатура 6

Трубы Sanline PEX «Стабил» **8**
- Общие характеристики 8
- Технические характеристики 9
- Номенклатура 9

Трубы Sanline PE-RT/EVOH/PE-RT «Теплый пол» **10**
- Общие характеристики 10
- Номенклатура 10
- Технические характеристики 11

Трубная изоляция Sanline «Супер Протект» **12**
- Общие характеристики 12
- Технические характеристики 12
- Номенклатура 13

Трубы Sanline (ПНД) гофрированные **14**
- Общие характеристики 14
- Номенклатура 14

Фитинги Sanline аксиальные **15**
- Общие характеристики 15
- Технические характеристики 15
- Номенклатура фитингов Sanline 16
- Трубки Sanline для нижнего подключения радиатора 20
- Узел Н-образный Sanline для нижнего подключения радиатора 22

Фитинги Sanline Lite **23**
- Общие характеристики 23
- Технические характеристики 23
- Номенклатура фитингов Sanline 24
- Трубки Sanline Lite 27
- Кольцо нержавеющее Lite 27

Инструмент Sanline для монтажа фитингов Sanline **28**
Инструмент Sanline для монтажа фитингов Sanline Lite **30**

Руководство по монтажу труб Sanline PEX-a/EVOH «Универсальная», Sanline PEX «Стабил», Sanline PE-RT/EVOH/PE-RT с использованием аксиальных фитингов Sanline, Sanline Lite и нержавеющих колец Sanline Lite **32**

Руководство по монтажу Sanline **34**
Руководство по монтажу Sanline Lite **34**
Руководство по монтажу с использованием нержавеющих колец Sanline Lite **37**

Резьбовые фитинги Sanline **38**
- Общие характеристики 38
- Технические характеристики 38
- Номенклатура фитингов Sanline 38

Термостатический клапан **41**
- Общие характеристики 41
- Технические характеристики 41

Термостатическая головка **42**
- Общие характеристики 42
- Технические характеристики 42

Клапан обратного потока **43**
- Общие характеристики 43
- Технические характеристики 43

Теплосчетчик Sanline Ultrasonic Heat Meter **44**
- Общие характеристики 44
- Номенклатура 45
- Технические характеристики 46
- Комплектующие для теплосчетчика 47
- Указания по монтажу и размещению 48

Шаровые краны Sanline **49**
- Общие характеристики 49
- Номенклатура 49

Фильтр механический **50**

Воздухотводчик автоматический **50**

Динамический регулятор перепада давления Sanline EDP **51**
- Общие характеристики 51
- Технические характеристики 51
- Номенклатура 52

Комбинированный регулятор перепада давления и расхода Sanline ADP **55**
- Общие характеристики 55
- Технические характеристики 55
- Номенклатура 57

Ручной запорно-регулировочный клапан MRV с выходом под термодатчик **58**
- Общие характеристики 58
- Технические характеристики 58

Терморегулирующий клапан Sanline T-Just для систем ГВС **60**
- Общие характеристики 60
- Технические характеристики 60
- Номенклатура 61

Редуктор давления поршневой Sanline PRV-P **61**
- Общие характеристики 61
- Технические характеристики 61

Распределительный коллектор Sanline **63**
- Общие характеристики 63
- Номенклатура 64
- Технические характеристики 65
- Комплектующие для коллектора 65

Этажный распределительный коллекторный узел отопления Sanline **66**
- Технические характеристики 66
- Комплектация этажного РКУ отопления Sanline 68

Этажный распределительный коллекторный узел водоснабжения Sanline **69**
- Технические характеристики 69
- Комплектация этажного РКУ водоснабжения Sanline 71

Сертификаты и гарантия **72**

ТРУБЫ SANLINE PEX-a/EVOH «УНИВЕРСАЛЬНЫЕ»

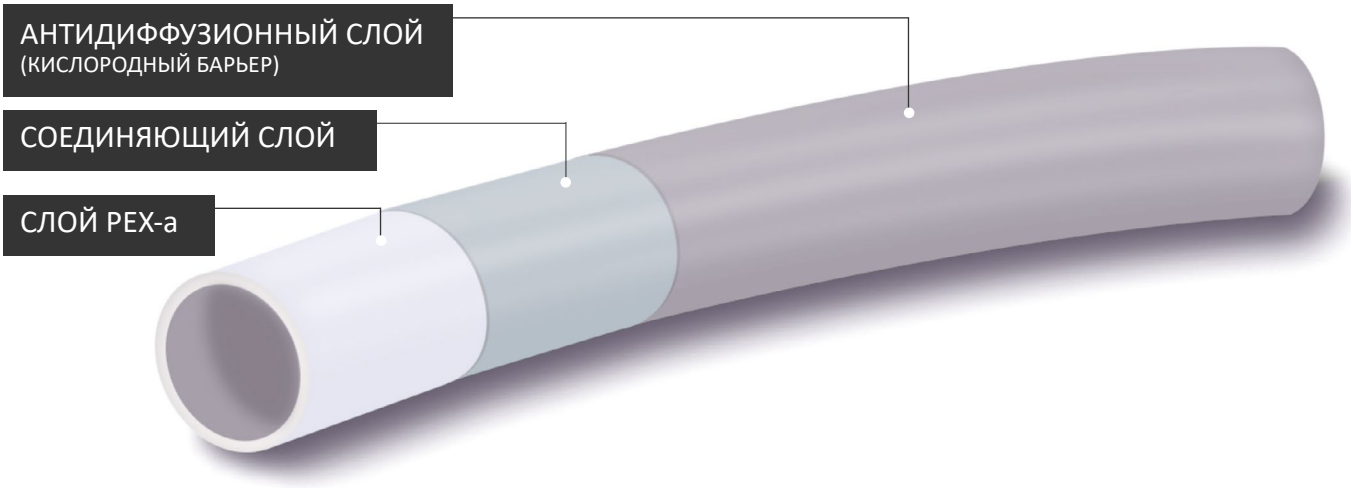

Трубы SANLINE PEX-a/EVOH рекомендуется прокладывать скрыто в конструкции стен, стяжке пола, коробах и т.д., с использованием защитной гофрированной трубы Sanline ПНД или теплоизоляции Sanline «Супер Протект» большего диаметра.

Труба Sanline PEX-a/EVOH «Универсальная» предназначена для транспортировки теплоносителя в системах высокотемпературного отопления и в системах холодного и горячего водоснабжения с параметрами системы до 90°С и 10 бар, с возможностью работы в кратковременном аварийном режиме до 95 °С.

Производство труб Sanline PEX-a/EVOH из полиэтилена осуществляется по пероксидному методу сшивки (метод Энгеля). Трубы имеют многослойную структуру, состоящую из внутреннего слоя PEX-a, слоя клея и антидиффузионного слоя EVOH (кислородный барьер).

Трубы соответствуют требованиям ГОСТ Р 32415-2013 и EN ISO 15874-1 – класс 5.

Трубы предназначены для скрытой прокладки в стяжке пола, конструкции стен и защитных коробах.

Цвет труб - серый.

Особенности:

- наличие антидиффузионного слоя позволяет защитить систему от проникновения молекул кислорода, что способствует предотвращению коррозии металлических элементов системы;
- способность к восстановлению первоначальной формы (молекулярная память);
- отсутствие заломов и овализации трубопровода при радиусе изгиба 5 диаметров трубы;
- возможность восстановления изломов трубы при нагреве ее до 130°С;
- отсутствие необходимости использования уплотнительных материалов при соединении трубы (уплотнителем является материал трубы - свойство молекулярной памяти);
- трубы не подвержены коррозии и абразивному износу;
- низкая шероховатость внутренней поверхности трубы, снижающая гидравлическое сопротивление, исключает зарастание трубы;
- для соединения труб необходимо использовать специализированный инструмент;
- отсутствие необходимости использования дополнительного оборудования для проверки качества монтажа, достаточно визуального осмотра;
- возможность монтажа при отрицательной температуре, но не ниже -20°С;
- срок службы 50 лет согласно ГОСТ Р 32415-2013, таблица 5, класс 5.

Технические характеристики

Характеристика	Ед.изм.	Значение
Материал внутреннего слоя	-	PEX-a
Материал наружного слоя	-	EVOH
Рабочее давление	бар	10
Испытательное давление	бар	15
Максимальная рабочая температура	°C	90
Максимальная кратковременная температура	°C	95
Минимальный радиус изгиба	Днар.	5
Плотность	г/см3	≥0,926
Удлинение при разрыве	%	≥500
Коэффициент линейного расширения при 20°C	1/K	1,4x10-4
Коэффициент шероховатости	мм	0,007
Коэффициент теплопроводности	Вт/м°C	0,35
Диффузия кислорода при температуре 40°C	г/(м3×сут)	≤0,1
Срок службы	лет	50

Номенклатура труб Sanline PEX-a/EVOH «Универсальная»

Наименование	Артикул	Наружый диаметр, мм	Толщина стенки, мм
16x2,2 Труба Sanline PEX-a/EVOH, бухта 100м	11101	16	2,2
16x2,2 Труба Sanline PEX-a/EVOH, бухта 200м	11102	16	2,2
20x2,8 Труба Sanline PEX-a/EVOH, бухта 100м	11201	20	2,8
25x3,5 Труба Sanline PEX-a/EVOH, бухта 100м	11301	25	3,5
32x4,4 Труба Sanline PEX-a/EVOH, бухта 50м	11400	32	4,4
40x5,5 Труба Sanline PEX-a/EVOH, бухта 50м	11500	40	5,5

Габаритные размеры бухт трубы

Артикул	Нару-жный диаметр, мм	Толщина стенки, мм	Длина бухты, см	Длина бухты, см	Ширина бухты, см	Высота бухты, см	Вес бухты, кг	Внутрен. Обьем 1 м.п., м3	Обьем бухты, м3
11101	16	2,2	100	80	80	11	9,00	0,105	0,07
11102	16	2,2	200	80	80	19	18,00	0,105	0,12
11201	20	2,8	100	80	80	19	15,00	0,162	0,12
11301	25	3,5	100	80	80	28	23,00	0,254	0,18
11400	32	4,4	50	80	80	29	19,00	0,422	0,19
11500	40	5,5	50	100	100	35	29,50	0,660	0,35

Таблица ГОСТ Р 32415-2013, таблица 5

Классификация условий эксплуатации согласно ГОСТ Р 32415-2013

Класс эксплуатации	Траб, °С	Время при Траб, год	Тмакс, °С	Время при Тмакс, год	Тавар, °С	Время при Тавар, ч	Примечание
1	60	49	80	1	95	100	Горячее водоснабжение (60°С)
2	70	49	80	1	95	100	Горячее водоснабжение (70°С)
4	20 40 60	2,5 20 25	70	2,5	100	100	Высокотемпературное напольное отопление. Низкотемпературное отопление отоп. приборами
5	20 60 80	14 25 10	90	1	100	100	Высокотемпературное отопление отоп. приборами

ТРУБЫ SANLINE PEX «СТАБИЛ»

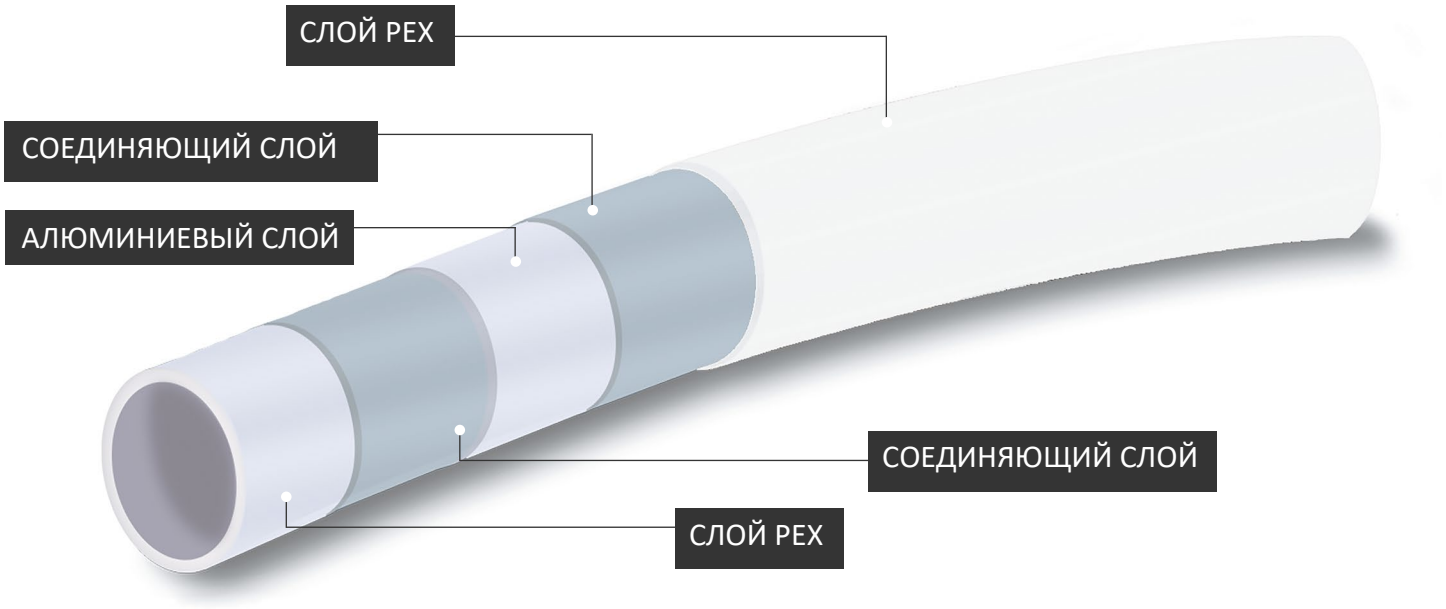

Труба Sanline PEX «Стабил» предназначена для транспортировки теплоносителя в системах отопления, а также в системах горячего и холодного водоснабжения с параметрами системы до +90°С и 10 бар, с возможностью работы в кратковременном аварийном режиме до 95°С.

Трубы Sanline PEX «Стабил» имеют многослойную структуру, состоящую из внутреннего слоя PEX, слоя алюминия и верхнего слоя PEX белого цвета. Между слоями находится соединяющий слой клея. Трубы используются при открытой прокладке на горизонтальных и вертикальных участках системы отопления и водоснабжения.
Цвет труб - белый.

Особенности:

- алюминиевый слой служит кислородным барьером (антидиффузионный слой), защищая систему от попадания кислорода в систему и предотвращая возникновение коррозии на металлических элементах системы;
- сохраняет форму после изгиба трубы;
- устойчивость к образованию трещин под влиянием внешних воздействий;
- стойкость к химическим воздействиям;
- труба имеет низкий коэффициент линейного расширения;
- белый цвет трубы позволяет выполнять открытый монтаж трубы без ухудшения эстетичного вида помещения;
- труба совместима с системой фитингов PEX-a (аксиальная система) и компрессионными фитингами.

ВНИМАНИЕ! Для монтажа труб Sanline PEX «Стабил» необходимо использовать специальные расширительные насадки (см. стр.29)

Технические характеристики

Характеристика	Ед.изм.	Значение
Материал внутр. и наруж. слоя	-	PEX
Материал среднего слоя	-	Аллюминий
Рабочее давление	бар	10
Испытательное давление	бар	15
Максимальная рабочая температура	°С	90
Максимальная кратковременная температура	°С	95
Толщина алюминиевого слоя	мм	0,3-0,4
Минимальный радиус изгиба	Dнар.	5
Плотность	г/см3	2,7
Удлинение при разрыве	%	>25
Коэффициент линейного расширения	1/К	0,26х10-4
Коэффициент шероховатости	мм	0,007
Коэффициент теплопроводности	Вт/мК	0,45
Диффузия кислорода	г/(м3×сут)	0
Срок службы	лет	50

Номенклатура труб Sanline PEX «Стабил»

Наименование	Артикул	Наружный диаметр, мм	Толщина стенки, мм
16х2,2 Труба Sanline PEX, бухта 100м	14101	16	2,2
20х2,8 Труба Sanline PEX, бухта 100м	14201	20	2,8
25х3,5 Труба Sanline PEX, бухта 50м	14300	25	3,5

Габаритные размеры бухт трубы

Артикул	Наруж-ный диаметр, мм	Толщина стенки, мм	Длина в бухте, м	Длина бухты, см	Ширина бухты, см	Высота бухты, см	Вес бухты, кг	Внутрен. Обьем 1 м.п., м3	Обьем бухты, м3
14101	16	2,2	100	80	80	11	9,50	0,105	0,07
14201	20	2,8	100	80	80	19	16,50	0,162	0,12
14300	25	3,5	50	80	80	14	13,00	0,254	0,09

ТРУБЫ SANLINE PE-RT/EVOH/PE-RT «ТЁПЛЫЙ ПОЛ»

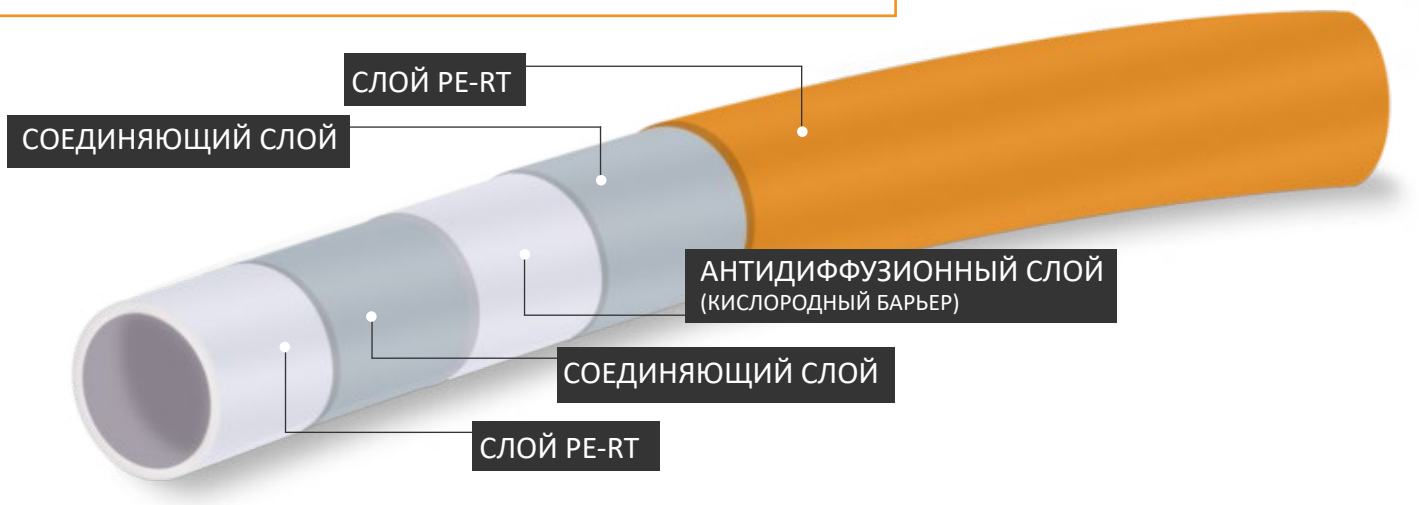

Трубы Sanline PE-RT/EVOH/PE-RT «Теплый пол» применяются в системах напольного отопления, обогрева наружных поверхностей, в промышленных и спортивных комплексах, в системах снеготаяния с параметрами системы до +70°С и 6 бар.

Трубы Sanline PE-RT/EVOH/PE-RT «Теплый пол» имеют многослойную структуру, состоящую из внутреннего слоя PE-RT, антидиффузионного слоя EVOH (кислородный барьер) и наружного слоя PE-RT. Между слоями находится соединяющий слой клея.
Трубы предназначены только для скрытой прокладки, преимущественно в стяжке пола.
Цвет труб – оранжевый.

Особенности:

- наличие антидиффузионного слоя EVOH;
- 5-ти слойная структура трубы увеличивает устойчивость трубы к внешним повреждениям в процессе монтажа;
- способность к восстановлению первоначальной формы (молекулярная память);
- равномерное распределение тепла по поверхности приводит к равномерному распределению тепла в помещении;
- высокая гибкость трубы делает монтаж трубы более комфортным и простым.

Номенклатура труб Sanline PE-RT/EVOH/PE-RT «Теплый пол»

Наименование	Артикул	Наружный диаметр, мм	Толщина стенки, мм
16x2,0 Труба Sanline PE-RT/EVOH/PE-RT бухта 120м	12112	16	2,0
16x2,0 Труба Sanline PE-RT/EVOH/PE-RT бухта 240м	12124	16	2,0
16x2,0 Труба Sanline PE-RT/EVOH/PE-RT бухта 480м	12148	16	2,0
20x2,0 Труба Sanline PE-RT/EVOH/PE-RT бухта 100м	12210	20	2,0
20x2,0 Труба Sanline PE-RT/EVOH/PE-RT бухта 200м	12220	20	2,0
20x2,0 Труба Sanline PE-RT/EVOH/PE-RT бухта 500м	12250	20	2,0

Технические характеристики

Характеристика	Ед.изм.	Значение
Материал внутр. и наруж. слоя	-	PE-RT
Материал среднего слоя	-	EVOH
Рабочее давление	бар	6
Испытательное давление	бар	9
Максимальная рабочая температура	°С	70
Минимальный радиус изгиба	Dнар.	5-6
Плотность	г/см3	0,94
Удлинение при разрыве	%	>350
Коэффициент линейного расширения	1/К	1,4x10-4
Коэффициент шероховатости	мм	0,007
Коэффициент теплопроводности	Вт/мК	0,38
Удельная теплоемкость	кДж/кгК	2,1
Диффузия кислорода	г/(м3×сут)	<0,1
Срок службы	лет	50

Габаритные размеры бухт трубы

Артикул	Наруж-ный диаметр, мм	Толщина стенки, мм	Длина в бухте, м	Длина бухты, см	Ширина бухты, см	Высота бухты, см	Вес бухты, кг	Внутрен. Обьем 1 м.п., м3	Обьем бухты, м3
12112	16	2,0	120	80	80	12,50	10,80	0,113	0,09
12124	16	2,0	240	80	80	21	21,60	0,113	0,14
12148	16	2,0	480	80	80	42	43,20	0,113	0,30
12210	20	2,0	100	80	80	19	12,00	0,201	0,13
12220	20	2,0	200	80	80	31	24,00	0,201	0,20
12250	20	2,0	500	100	100	49	60,00	0,201	0,49

ТРУБНАЯ ИЗОЛЯЦИЯ SANLINE «СУПЕР ПРОТЕКТ»

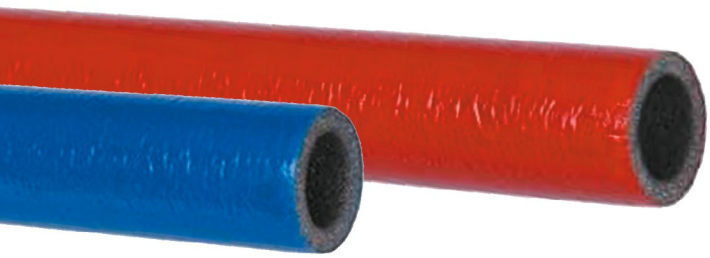

Трубная теплоизоляция из вспененного полиэтилена Sanline «Супер Протект» предназначена для тепло-, паро- и шумоизоляции труб отопления и водоснабжения, прокладываемых в конструкции пола и стен.
Низкий показатель теплопроводности материала позволяет снизить тепловые потери в трубах системы, находящихся в стяжке пола, таким образом возможно поддерживать и регулировать необходимый микроклимат в помещении.
Трубная изоляция изготавливается в соответствии с ГОСТ Р 56729-2015.

Особенности:

- низкий коэффициент теплопроводности снижает тепловые потери в трубах, проложенных в стяжке пола;
- повышенная стойкость к механическим повреждениям и устойчивость к агрессивным средам;
- полимерное покрытие повышает прочность трубок на 50%, тем самым защищая трубы от механических повреждений;
- упругий слой полиэтиленовой пены позволяет компенсировать линейное удлинение труб в стяжке пола;
- цветовая дифференциация трубопроводов (красный/синий) придает эстетичный внешний вид смонтированной системе отопления;
- экологически чистый материал, безопасный при работе, не требует средств персональной защиты при монтаже.

Технические характеристики

Характеристика	Значение
Диапазон рабочих температур, °С	От -40 до +95
Теплопроводность, Вт (м×°С)	0,039
Коэффициент паропроницаемости, мг/(м×ч×Па)	0,001
Коэффициент звукопоглощения, %, частота 250-1250 Гц/частота 1600-3600 Гц	29,6/29,1
Экологическая безопасность	Не содержит хлорфторуглеводородов
Коррозийная стойкость	Устойчив к агрессивным средам
Группа горючести	Г1

Номенклатура трубной изоляции Sanline «Супер Протект»

Наименование	Артикул	Внутренний диаметр изоляции, мм	Наружный диаметр трубы PEX, мм	Цвет
Трубки «Sanline Супер Протект» красная, толщиной 6 мм, d=18 мм, L=2 м	22216-6К	18	16	красный
Трубки «Sanline Супер Протект» синяя, толщиной 6 мм, d=18 мм, L=2 м	22216-6С	18	16	синий
Трубки «Sanline Супер Протект» красная, толщиной 6 мм, d=22 мм, L=2 м	22220-6К	22	20	красный
Трубки «Sanline Супер Протект» синяя, толщиной 6 мм, d=22 мм, L=2 м	22220-6С	22	20	синий
Трубки «Sanline Супер Протект» красная, толщиной 6 мм, d=28 мм, L=2 м	22225-6К	28	25	красный
Трубки «Sanline Супер Протект» синяя, толщиной 6 мм, d=28 мм, L=2 м	22225-6С	28	25	синий
Трубки «Sanline Супер Протект» красная, толщиной 9 мм, d=18 мм, L=2 м	22216-9К	18	16	красный
Трубки «Sanline Супер Протект» синяя, толщиной 9 мм, d=18 мм, L=2 м	22216-9С	18	16	синий
Трубки «Sanline Супер Протект» красная, толщиной 9 мм, d=22 мм, L=2 м	22220-9К	22	20	красный
Трубки «Sanline Супер Протект» синяя, толщиной 9 мм, d=22 мм, L=2 м	22220-9С	22	20	синий
Трубки «Sanline Супер Протект» красная, толщиной 9 мм, d=28 мм, L=2 м	22225-9К	28	25	красный
Трубки «Sanline Супер Протект» синяя, толщиной 9 мм, d=28 мм, L=2 м	22225-9С	28	25	синий
Трубки «Sanline Супер Протект» красная, толщиной 9 мм, d=35 мм, L=2 м	22232-9С	35	32	красный
Трубки «Sanline Супер Протект» синяя, толщиной 9 мм, d=35 мм, L=2 м	22232-9С	35	32	синий

Примечание: Трубки Sanline «Супер Протект» другой толщиной поставляются под заказ.

ТРУБЫ SANLINE (ПНД) ГОФРИРОВАННЫЕ

Трубы Sanline из полиэтилена низкого давления (ПНД) применяются при прокладке труб из сшитого полиэтилена в бетонной стяжке пола. Рекомендуется применять при горизонтальной разводке труб, в местах прохождения деформационных швов и на подводках к распределительным коллекторам. Труба ПНД позволяет, за счет создаваемой конструкции «труба в трубе», компенсировать линейные удлинения труб, создать дополнительную теплоизоляцию, а так же защитить трубу от механических повреждений.

Номенклатура труб гофрированных Sanline ПНД

Наименование	Артикул	Наружный диаметр, мм	Внутренний диаметр, мм	Цвет
Труба гофрированная ПНД (16-18) d=25, бухта 50м	21215	25	18,8	красный
Труба гофрированная ПНД (16-18) d=25, бухта 50м	21225	25	18,8	синий
Труба гофрированная ПНД (20) d=32, бухта 50м	21315	32	24,2	красный
Труба гофрированная ПНД (20) d=32, бухта 50м	21325	32	24,2	синий
Труба гофрированная ПНД (25) d=40, бухта 30м	21413	40	30,5	красный
Труба гофрированная ПНД (25) d=40, бухта 30м	21423	40	30,5	синий
Труба гофрированная ПНД (32) d=50, бухта 30 м	21513	50	39,8	красный
Труба гофрированная ПНД (32) d=50, бухта 30 м	21523	50	39,8	синий

Габаритные размеры бухт трубы

Наружный диаметр, мм	Длина в бухте, м	Диаметр бухты, см	Высота бухты, см	Вес бухты, кг	Обьем бухты, м3
25	50	55	17	2,5	0,05
32	50	65	17	3,1	0,07
40	30	73	18	2,8	0,09
50	30	83	19	3	0,13

ФИТИНГИ SANLINE АКСИАЛЬНЫЕ

Фитинги Sanline аксиального типа предназначены для соединения труб Sanline PEX-a/EVOH «Универсальная», Sanline PEX «Стабил» и Sanline PE-RT «Теплый пол». Фитинги применяются при монтаже системы радиаторного отопления, теплого пола, горячего и холодного водоснабжения, в т.ч. питьевого.

Соединение аксиального фитинга с трубой происходит с помощью надвижной гильзы по принципу осевой напрессовки гильзы на штуцер фитинга. Во время напрессовки гильзы происходит плотное присоединение трубопровода к штуцеру фитинга. Эффект молекулярной памяти, за счет которого трубопровод из сшитого полиэтилена возвращается в исходное положение, позволяет трубе выступать в роли уплотнителя в данном соединении и получить неразъемное соединение.

Для монтажа аксиальных фитингов применяется специализированный ручной или гидравлический инструмент Sanline с применением специальных расширительных головок для аксиальных фитингов. Несложная технология монтажа соединения сокращает время монтажа системы. Для проверки качества монтажа достаточно визуального контроля, без использования дополнительного оборудования.

Основная часть фитингов Sanline производится из современного и технологичного материала – полифенилсульфона (PPSU). Резьбовые фитинги Sanline выполнены из специальной, не подверженной коррозии латуни.

При монтаже латунных фитингов в стяжке пола рекомендуем изолировать фитинги от воздействия агрессивной среды (бетона и т. п.).

Технические характеристики

№	Наименование характеристики	Единица измерения	Значение
1	Номинальное давление, PN	бар	20
2	Рабочее давление	бар	10
3	Испытательное давление	бар	15
4	Максимальная температура рабочей среды	°C	95
5	Минимальная температура рабочей среды	°C	-30
6	Аварийная температура рабочей среды	°C	110
7	Температура плавления PPSU	°C	220
8	Монтаж допускается	°C	-15
9	Тип резьбы на переходных соединителях	-	Трубная, по ГОСТ 6357, класс точности «В»
10	Классы эксплуатации	-	1;2;4;5;ХВ
11	Срок службы	лет	50
12	Материал	-	Латунь CW617N /Полифенилсульфон (PPSU)

Номенклатура фитингов Sanline

МОНТАЖНАЯ ГИЛЬЗА

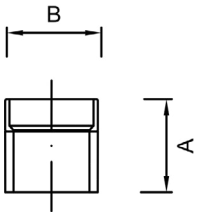

Артикул	Типоразмер	A, мм	B, мм	Вес, гр./шт.
30116	16	20	22	12
30120	20	23	27	20
30125	25	26	32	22
30132	32	31	40	38
30140	40	43	50	55

МУФТА ПЕРЕХОДНАЯ

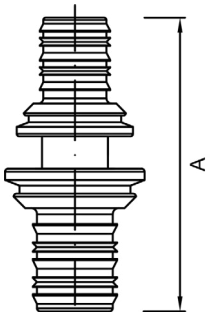

Артикул	Типоразмер	A, мм	Вес, гр./шт.
31011	16-20	53	12
31012	16-25	56	13
31013	20-25	64	15
31014	25-32	64	18
31015	32-40	72	21

МУФТА РАВНОПРОХОДНАЯ

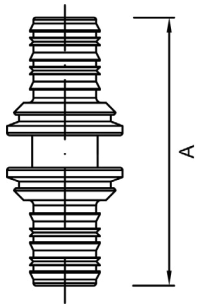

Артикул	Типоразмер	A, мм	Вес, гр./шт.
31001	16-16	55	8
31002	20-20	51	12
31003	25-25	67	17
31004	32-32	68	29
31005	40-40	75	43

УГОЛЬНИК 90 °

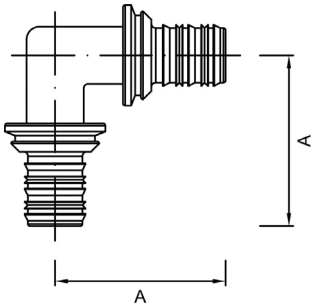

Артикул	Типоразмер	A, мм	Вес, гр./шт.
32016	16-16	42	12
32020	20-20	45	17
32025	25-25	54	31
32032	32-32	64	53
32040	40-40	74	72

ТРОЙНИК

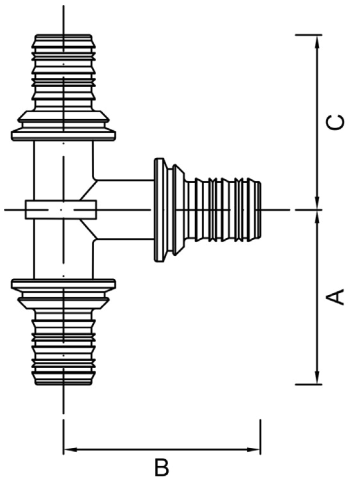

Артикул	Типоразмер	A, мм	B, мм	C, мм	Вес, гр./шт.
33010	16-16-16	37	42	37	17
33011	16-20-16	40	42	40	20
33012	20-16-16	42	45	40	20
33021	20-16-20	42	45	42	20
33022	20-20-16	40	44	36	23
33020	20-20-20	40	45	40	23
33023	20-25-16	43	48	42	25
33024	20-25-20	43	48	43	28
33031	25-16-16	43	46	40	21
33032	25-16-20	42	45	44	23
33033	25-16-25	42	45	42	27
33034	25-20-16	46	42	40	32
33035	25-20-25	46	46	46	35
33036	25-25-16	45	50	42	28
33037	25-20-20	44	45	40	25
33038	25-25-20	44	50	42	29
33030	25-25-25	46	51	46	32
33047	25-32-16	45	57	50	39
33048	25-32-20	48	57	47	38
33043	32-16-32	48	50	48	42
33044	32-20-25	50	52	46	40
33042	32-20-32	50	52	50	42
33045	32-25-20	53	55	47	44
33046	32-25-25	52	56	48	45
33041	32-25-32	50	56	50	51
33040	32-32-32	54	60	54	58
33051	40-32-40	57	62	57	61
33050	40-40-40	58	64	58	63

ПЕРЕХОДНИК ЛАТУННЫЙ С НАКИДНОЙ ГАЙКОЙ

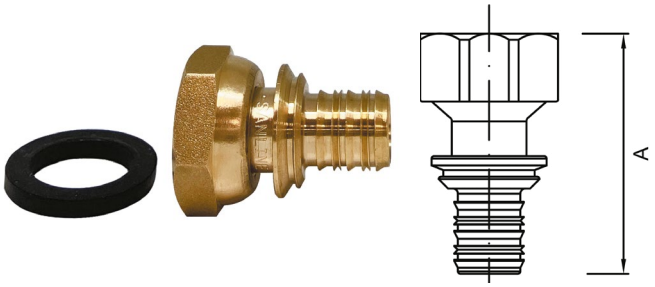

Артикул	Типоразмер	A, мм	Вес, гр./шт.
35301	16 – G1/2”	41	44
35302	16 – G3/4”	44	62
35303	20 – G1/2”	48	65
35304	20 – G3/4”	46	70
35306	25 – G3/4”	47	82
35309	32 – G1”	54	150

ПЕРЕХОДНИК ЛАТУННЫЙ С НАРУЖНОЙ РЕЗЬБОЙ

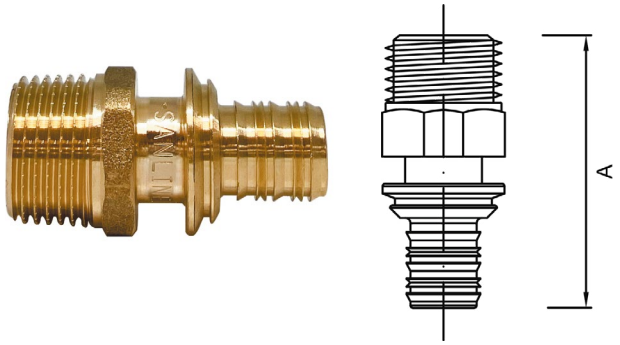

Артикул	Типоразмер	A, мм	Вес, гр./шт.
35401	16 – R1/2”	41	38
35402	16 – R3/4”	44	51
35403	20 – R1/2”	45	47
35404	20 – R3/4”	45	61
35405	25 – R1/2”	50	70
35406	25 – R3/4”	51	74
35407	25 – R1”	57	117
35408	32 – R3/4”	58	123
35409	32 – R1”	58	137
35411	40 – R1¼”	70	165

ПЕРЕХОДНИК ЛАТУННЫЙ С ВНУТРЕННЕЙ РЕЗЬБОЙ

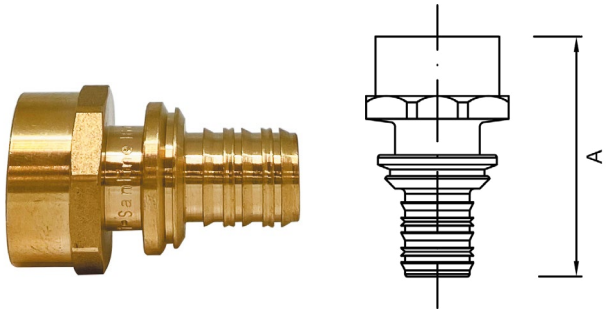

Артикул	Типоразмер	A, мм	Вес, гр./шт.
35501	16 – Rp1/2”	40	43
35502	16 – Rp3/4”	40	54
35503	20 – Rp1/2”	43	54
35504	20 – Rp3/4”	43	65
35505	25 – Rp1/2”	45	68
35506	25 – Rp3/4”	50	79
35509	32 – Rp1”	54	135

ПЕРЕХОДНИК УГЛОВОЙ ЛАТУННЫЙ С НАРУЖНОЙ РЕЗЬБОЙ

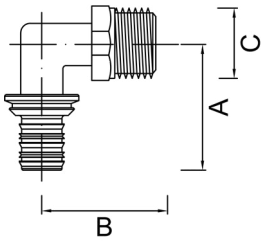

Артикул	Типоразмер	A, мм	B, мм	C, мм	Вес, гр./шт.
35601	16 – R1/2”	42	24	27	64
35603	20 – R1/2”	45	33	27	93
35604	20 – R3/4”	48	33	31	130
35606	25 – R3/4”	52	34	31	163

ПЕРЕХОДНИК УГЛОВОЙ ЛАТУННЫЙ С ВНУТРЕННЕЙ РЕЗЬБОЙ

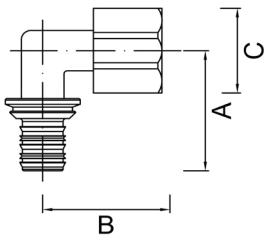

Артикул	Типоразмер	A, мм	B, мм	C, мм	Вес, гр./шт.
35701	16 – Rp1/2”	42	24	27	64
35703	20 – Rp1/2”	45	33	27	93
35704	20 – Rp3/4”	48	33	29	127
35706	25 – Rp3/4”	52	34	29	163

НАСТЕННЫЙ УГОЛЬНИК ВОДОРОЗЕТКА

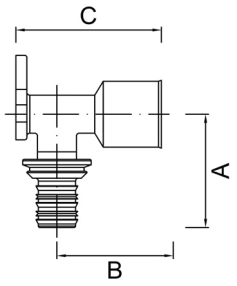

Артикул	Типоразмер	A, мм	B, мм	C, мм	Вес, гр./шт.
36101	16 – Rp1/2”	42	32	46	92
36103	20 – Rp1/2”	44	30	46	105

ПЕРЕХОДНИК ЛАТУННЫЙ С НАКИДНОЙ ГАЙКОЙ ЕВРОКОНУС, НИКЕЛЬ

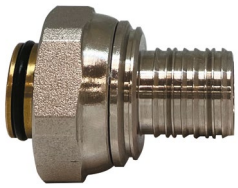

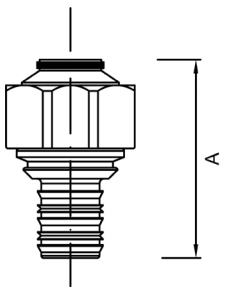

Артикул	Типоразмер	A, мм	B, мм
37302	16 – G3/4”	36	63
37304	20 – G3/4”	39	72
37306	25 – G3/4”	42	83

ПЕРЕХОДНИК КОМПРЕССИОННЫЙ ДЛЯ PEX, С НАРУЖНОЙ РЕЗЬБОЙ

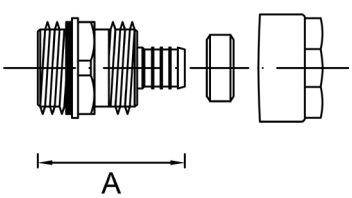

Артикул	Типоразмер	A, мм	Вес, гр./шт.
37105	16x2,0(2,2) – R1/2”	31	54
37107	20x2.8 – R1/2”	32	58

ПЕРЕХОДНИК КОМПРЕССИОННЫЙ ДЛЯ PEX, ЕВРОКОНУС

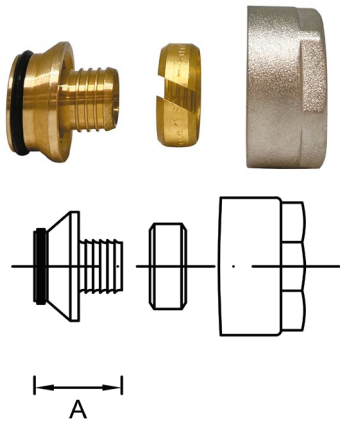

Артикул	Типоразмер	A, мм	Вес, гр./шт.
37200	16x2,0(2,2) – G1/2” евроконус	25	45
37201	16x2,0(2,2) – G3/4” евроконус	21	55
37203	20x2.0 – G3/4” евроконус	21	45
37205	20x2.8 – G3/4” евроконус	21	49

АДАПТЕР КОМПРЕССИОННЫЙ ДЛЯ L И T ТРУБОК Ø 15

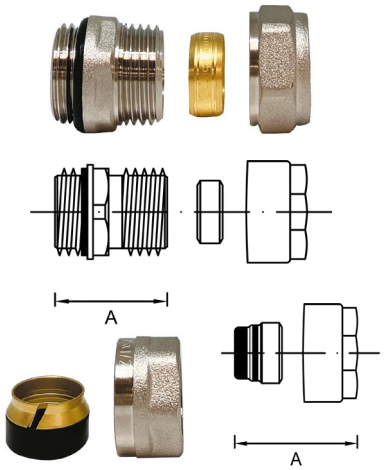

Артикул	Типоразмер	A, мм	B, мм	C, мм	Вес, гр./шт.
37101	15 – R1/2” н. р.	32	24	21	51
37100	15 – G1/2” евроконус	14	24	23	30
37102	15 – G3/4” евроконус	18	29	24	45

Примечание: При использовании резьбозажимных соединений с мягким уплотненем (арт. 37100, 37102), рекомендуется развальцевать торец L и T-образной трубки 15x1,0 мм с помощью специальной расширительной насадки 15x1,0 QC, это позволит избежать механических воздействий на резьбозажимное соединение и предотвратить возможное нарушение герметичности.

ТРУБКА L-ОБРАЗНАЯ Ø 15 ДЛЯ ПОДКЛЮЧЕНИЯ РАДИАТОРА

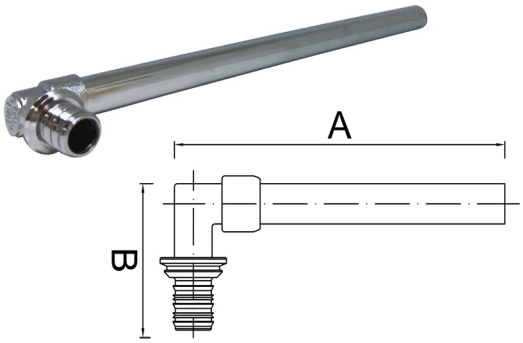

Артикул	Типоразмер	A, мм	B, мм	Вес, гр./шт.
34016	16x15	250	36	130
34020	20x15	250	40	140
34016-750	16x15	750	36	290

Примечание: Материал изделия - латунь, покрытая никелем.

ТРУБКА T-ОБРАЗНАЯ Ø 15 ДЛЯ ПОДКЛЮЧЕНИЯ РАДИАТОРА

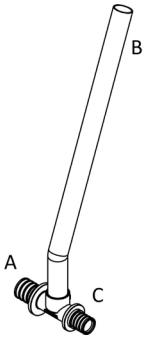

Трубка T-образная Sanline предназначена для подключения труб Sanline PEX-a/EVOH «Универсальные» к радиаторам в однотрубных и двухтрубных системах отопления. Применение трубок позволяет придать эстетический вид помещению, а также дает возможность избежать использование дополнительных тройников в одной плоскости стяжки пола.

Для подключения радиатора необходимо применить две T-образные трубки. Для определения размера трубки необходимо разместить трубку «горбиком» вверх, определение типоразмера ведется слева-направо, как указано на рисунке.

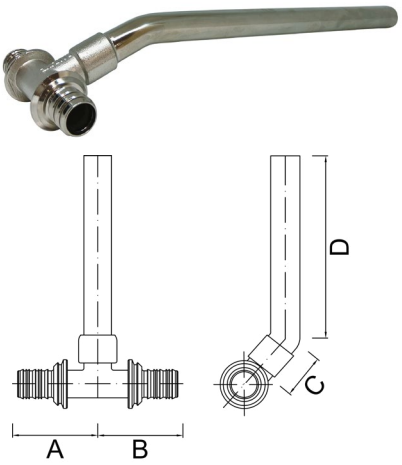

Артикул	Типоразмер	A, мм	B, мм	C, мм	D, мм	Вес, гр./шт.
34116	16x15x16	23	23	65	200	128
34117	16x15x20	26	32	65	200	141
34118	20x15x16	32	26	65	200	141
34120	20x15x20	32	32	65	200	155
34121	20x15x25	32	37	65	200	167
34122	25x15x20	37	32	65	200	167
34125	25x15x25	37	37	65	200	177

Примечание: Материал изделия - латунь, покрытая никелем.

ЗАГЛУШКА ДЛЯ ОПРЕССОВКИ

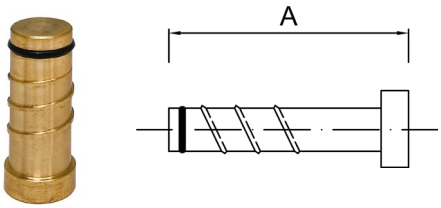

Артикул	Типоразмер	A, мм	Вес, гр./шт.
39416	16	36	20
39420	20	36	37
39425	25	36	47

ФИКСАТОР ПОВОРОТА ТРУБЫ НА 90° БАШМАК

Артикул	Типоразмер	Вес, гр./шт.
39311	16-20	63

ФИКСАТОР ПОВОРОТА ТРУБЫ НА 90°

Артикул	Типоразмер	Вес, гр./шт.
39301	16	40
39302	20	48
39303	25	70
39304	32	120

ДЮБЕЛЬ-КРЮК

Артикул	Типоразмер	Вес, гр./шт.
39321	одинарный	7,4
39322	двойной	9,3

УЗЕЛ Н-ОБРАЗНЫЙ SANLINE ДЛЯ НИЖНЕГО ПОДКЛЮЧЕНИЯ РАДИАТОРА

Необходим для подключения радиатора с нижним подключением к системе отопления. При применении Н-образного узла появляется возможность отключения радиатора от системы отопления и возможность замены радиатора без отключения всей системы отопления.

Артикул	Типоразмер
39101	Узел для нижнего подключения радиатора Н-образный, евроконус, G3/4-R3/4 евроконус, прямой
49101-G2	Узел для нижнего подключения радиатора Н-образный, плоскость, G3/4-R3/4 евроконус, прямой
49103-G2	Узел для нижнего подключения радиатора Н-образный, плоскость, G3/4-R3/4 евроконус, угловой
39105	Узел нижнего подключения радиатора Н-образный, евроконус, R1/2-R1/2 со встроенными ниппелями

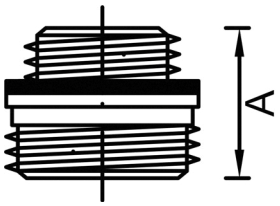

Артикул	Типоразмер
39201	Ниппель для Н-образного узла, евроконус R3/4-R1/2
49201-FLAT	Ниппель для Н-образного узла, плоскость R3/4-R1/2

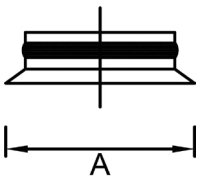

Артикул	Типоразмер
39200	Адаптер 1/2 евроконус-плоскость
39202	Адаптер 3/4 евроконус-плоскость

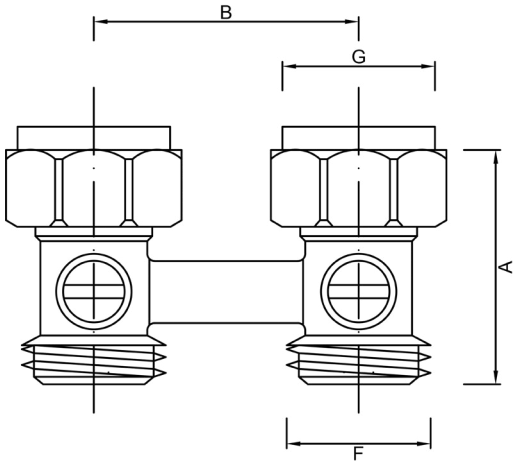

Артикул	A, мм	B, мм	G, мм	F, мм	Вес, гр./шт.
39101	47	50	27	26	275
49101-G2	47	50	27	26	275
49103-G2	34	50	27	26	305
39105	51	50	20	20	290
39201	20	-	-	-	32
49103-G2	18	-	-	-	30
39200	15	-	-	-	6
39202	23	-	-	-	9

ФИТИНГИ SANLINE LITE

Фитинги Sanline Lite предназначены для соединения труб Sanline PEX-a/EVOH «Универсальная». Могут применяться при монтаже систем радиаторного отопления, горячего и холодного водоснабжения.

Принцип соединения фитингов Sanline Lite к трубе основан на молекулярной памяти труб PEX-a и обжимной гильзы из PEX-a – после расширения труба и кольцо PEX-a возвращаются в свое первоначальное положение. При обратной усадке происходит плотное обжатие штуцера фитинга, создавая при этом прочное герметичное неразъемное соединение.

Во время монтажа труба расширяется, что позволяет избежать заужения диаметра фитинга. Таким образом в местах соединения возникает незначительный перепад давления, который не влияет на гидравлические характеристики системы. Необходимо избегать прямого контакта солнечных лучей с гильзами PEX-a, при длительном воздействии солнечных лучей гильза начнет терять свои прочностные характеристики. Для монтажа фитингов Sanline Lite применяется только один расширительный инструмент с комплектом специальных расширительных насадок для фитингов Lite.

Основная часть фитингов Sanline и Sanline Lite производятся из современного и технологичного материала – полифенилсульфон (PPSU). Резьбовые фитинги Sanline выполнены из специальной, не подверженной коррозии, латуни.

При монтаже латунных фитингов в стяжке пола рекомендуем изолировать фитинги от воздействия агрессивной среды (бетона и т. п.).

Технические характеристики

№	Наименование характеристики	Единица измерения	Значение
1	Номинальное давление, PN	бар	20
2	Рабочее давление	бар	10
3	Испытательное давление	бар	15
4	Максимальная температура рабочей среды	°C	95
5	Минимальная температура рабочей среды	°C	-30
6	Аварийная температура рабочей среды	°C	110
7	Температура плавления PPSU	°C	220
8	Монтаж допускается	°C	-15
9	Тип резьбы на переходных соединителях	-	Трубная, по ГОСТ 6357, класс точности «В»
10	Классы эксплуатации	-	1;2;4;5;ХВ
11	Срок службы	лет	50 (при соблюдении температурных режимов, приведенных в ГОСТ 32415-2013)
12	Материал	-	Латунь CW617N /Полифенилсульфон (PPSU)

Номенклатура фитингов Sanline Lite

КОЛЬЦО ОБЖИМНОЕ С УПОРОМ

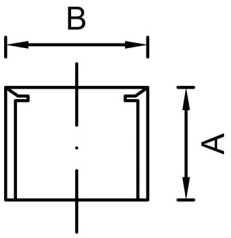

Артикул	Типоразмер	A, мм	B, мм	Вес, гр./шт.
40116	16	17	22	4
40120	20	21	27	5
40125	25	27	32	8
40132	32	32	36	10

ШТУЦЕР УГЛОВОЙ 90 °

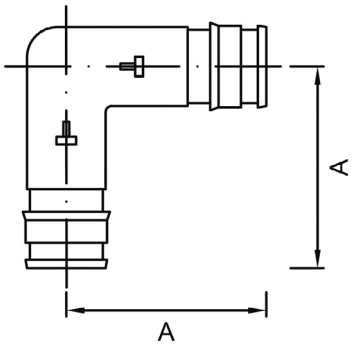

Артикул	Типоразмер	A, мм	Вес, гр./шт.
42016	16-16	27	6
42020	20-20	34	12
42025	25-25	45	30
42032	32-32	54	44

ШТУЦЕР ПЕРЕХОДНОЙ

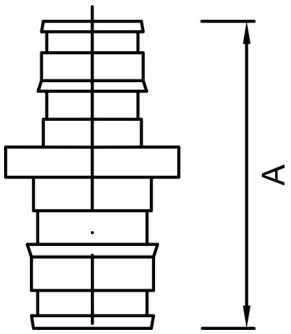

Артикул	Типоразмер	A, мм	Вес, гр./шт.
41011	16-20	43	7
41012	16-25	45	10
41013	20-25	49	11
41014	25-32	54	23

ШТУЦЕР РАВНОПРОХОДНОЙ

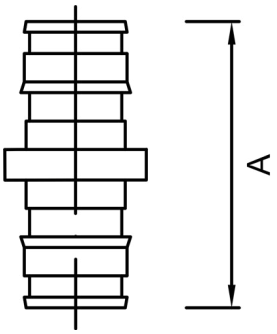

Артикул	Типоразмер	A, мм	Вес, гр./шт.
41001	16-16	39	6
41002	20-20	47	12
41003	25-25	52	14
41004	32-32	58	29

ТРОЙНИК С ШТУЦЕРАМИ

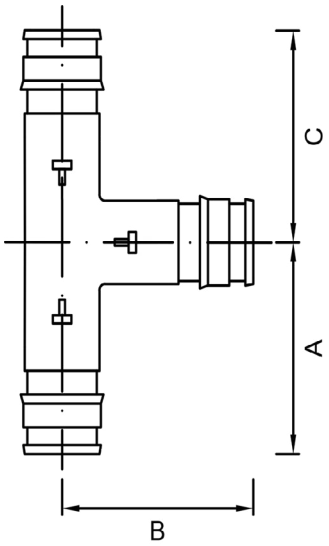

Артикул	Типоразмер	A, мм	B, мм	C, мм	Вес, гр./шт.
43010	16-16-16	32	28	32	9
43011	16-20-16	35	37	35	13
43013	16-25-16	37	33	37	19
43012	20-16-16	35	29	31	12
43021	20-16-20	33	35	33	13
43022	20-20-16	40	40	32	16
43020	20-20-20	34	38	34	15
43023	20-25-16	38	35	45	24
43024	20-25-20	41	35	41	21
43031	25-16-16	39	31	32	17
43032	25-16-20	36	31	38	19
43033	25-16-25	40	32	40	22
43034	25-20-16	44	32	36	20
43037	25-20-20	40	32	43	22
43035	25-20-25	41	32	41	25
43036	25-25-16	45	37	40	24
43038	25-25-20	46	37	40	26
43030	25-25-25	45	37	45	29
43049	25-32-25	46	43	46	40
43044	32-20-25	49	34	46	38
43042	32-20-32	49	34	49	44
43045	32-25-20	49	38	44	40
43046	32-25-25	49	38	46	45
43041	32-25-32	49	38	49	50
43040	32-32-32	51	45	51	61

ШТУЦЕР ЛАТУННЫЙ С НАКИДНОЙ ГАЙКОЙ

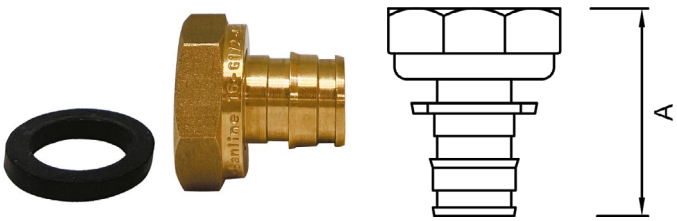

Артикул	Типоразмер	A, мм	Вес, гр./шт.
45301	16 – G1/2”	32	29
45302	16 – G3/4”	35	43
45303	20 – G1/2”	36	36
45304	20 – G3/4”	40	51
45306	25 – G3/4”	45	58
45309	32 – G1”	52	133

ШТУЦЕР ЛАТУННЫЙ С НАРУЖНОЙ РЕЗЬБОЙ

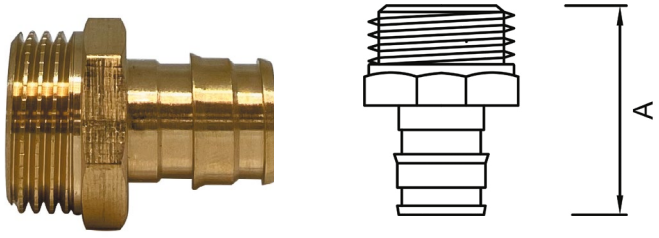

Артикул	Типоразмер	A, мм	Вес, гр./шт.
45401	16 – R1/2”	32	29
45402	16 – R3/4”	35	43
45403	20 – R1/2”	36	36
45404	20 – R3/4”	40	51
45405	25 – R1/2”	40	47
45406	25 – R3/4”	45	58
45407	25 – R1”	48	92
45409	32 – R1”	54	104

ШТУЦЕР ЛАТУННЫЙ С ВНУТРЕННЕЙ РЕЗЬБОЙ

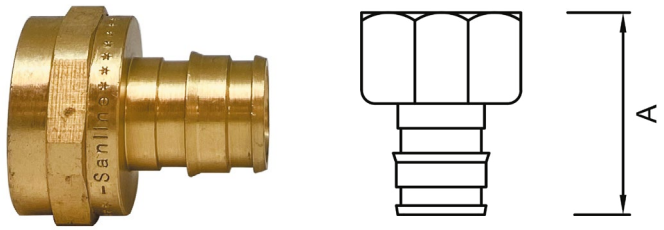

Артикул	Типоразмер	A, мм	Вес, гр./шт.
45501	16 – Rp1/2”	32	40
45502	16 – Rp3/4”	34	47
45503	20 – Rp1/2”	38	48
45504	20 – Rp3/4”	37	51
45505	25 – Rp1/2”	38	50
45506	25 – Rp3/4”	41	57
45509	32 – Rp1”	50	78

НАСТЕННЫЙ УГОЛЬНИК ВОДОРОЗЕТКА LITE

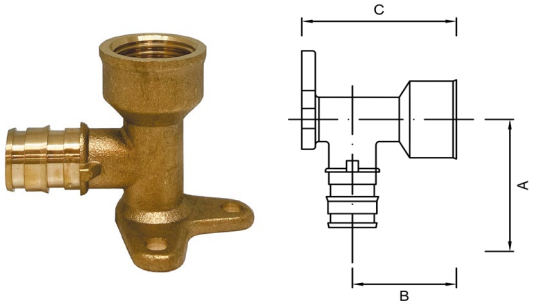

Артикул	Типоразмер	A, мм	B, мм	C, мм	Вес, гр./шт.
46101	16 – Rp1/2”	37	28	42	79
46103	20 – Rp1/2”	42	28	42	94

ТРУБКА L-ОБРАЗНАЯ LITE Ø15 ДЛЯ ПОДКЛЮЧЕНИЯ РАДИАТОРА, 250 ММ

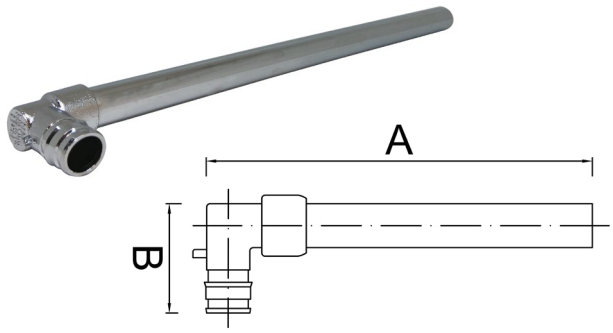

Артикул	Типоразмер	A, мм	B, мм	Вес, гр./шт.
44016	16x15	250	36	104
44020	20x15	250	42	115

Примечание:
Материал изделия - латунь, покрытая никелем.

ТРУБКА T-ОБРАЗНАЯ LITE Ø15 ДЛЯ ПОДКЛЮЧЕНИЯ РАДИАТОРА, 250 ММ

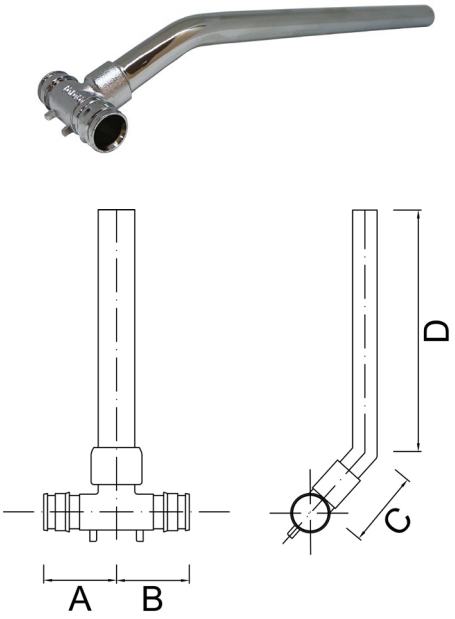

Артикул	Типоразмер	A, мм	B, мм	C, мм	D, мм	Вес, гр./шт.
44116	16x15x16	23	23	65	200	116
44117	16x15x20	26	32	65	200	128
44118	20x15x16	32	26	65	200	128
44120	20x15x20	32	32	65	200	141
44121	20x15x25	32	37	65	200	152
44122	25x15x20	37	32	65	200	152
44125	25x15x25	37	37	65	200	161

Примечание: Материал изделия - латунь, покрытая никелем.
Подробную информацию по подбору Т-образных трубок смотри на странице 20.

КОЛЬЦО НЕРЖАВЕЮЩЕЕ LITE

Нержавеющие кольца Sanline Lite (кольцо с защелкой) предназначены для монтажа фитингов Sanline Lite. При использовании нержавеющих колец труба с фитингом соединяются за счет обжатия кольцом трубы.

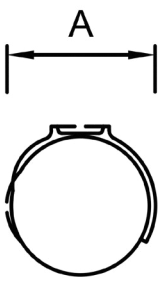

Артикул	Типоразмер	D, мм	Вес, гр./шт.
40216	16	21	6
40220	20	28	8
40225	25	33	12

ИНСТРУМЕНТ SANLINE ДЛЯ МОНТАЖА ФИТИНГОВ SANLINE

Гидравлический инструмент Sanline применяется для соединения аксиальных фитингов Sanline (с надвижной гильзой) с трубами:

Sanline PEX-a/EVOH «Универсальная»
Sanline PEX «Стабил»
Sanline PE-RT/EVOH/PE-RT «Теплый пол».

Инструмент представляет собой готовый комплект для монтажа труб из сшитого полиэтилена диаметром 16-32 мм. Для монтажа труб Sanline PEX «Стабил» расширительная насадка заказывается отдельно. Инструмент поставляется в специальном чемодане серого цвета.

ОСОБЕННОСТИ ЭКСПЛУАТАЦИИ

- Инструмент специально предназначен для монтажа только труб и фитингов Sanline. Применение инструмента не по назначению может привести к не подлежащим ремонту повреждениям.
- Допустимая температура окружающей среды использования инструмента при монтаже находится в пределах от -15°С до +37°С.
- При длительном использовании инструмента, периодически необходимо добавлять гидравлическое масло в цилиндр, для этого необходимо открутить пробку на рукоятке запрессовщика.
- После окончания работы с гидравлическим прессом необходимо стравливать давление. В случае длительного хранения инструмента, находящегося под давлением, может произойти попадание воздуха в масло. В таком случае необходимо прокачать инструмент, предварительно открутив пробку на рукоятке запрессовщика (при необходимости повторить операцию до трех раз).
- Не рекомендуется разбирать гидравлический инструмент самостоятельно, в случае возникновения неисправностей следует обращаться в авторизованный сервис по ремонту гидравлического инструмента.

КОМПЛЕКТНОСТЬ ИНСТРУМЕНТА SANLINE

№	Наименование	Количество
1	Ручной расширительный (экспандер) инструмент	1
2	Гидравлический пресс	1
3	Комплект двойных тисков 16-20	1
4	Комплект двойных тисков 25-32	1
5	Расширительная насадка «Универсальная» 16х2.2, синяя	1
6	Расширительная насадка «Универсальная» 20х2.8, синяя	1
7	Расширительная насадка «Универсальная» 25х3.5, синяя	1
8	Расширительная насадка «Универсальная» 32х4.4, синяя	1
9	Ножницы Sanline для PEX труб 16-32	1
10	Чемодан, серый	1

Номенклатура инструмента Sanline

Артикул	Наименование	Типоразмер	Вес, кг./шт.
91005	Инструмент гидравлический Sanline с насадками 16-20-25-32	16-20-25-32	8

91316	Комплект двойных тисков 16-20	16-20	0,34
91325	Комплект двойных тисков 25-32	25-32	0,40

91116	Расширительная насадка «Универсальная» синяя	16x2,2	0,25
91120	Расширительная насадка «Универсальная» синяя	20x2,8	0,25
91125	Расширительная насадка «Универсальная» синяя	25x3,5	0,27
91132	Расширительная насадка «Универсальная» синяя	32x4,4	0,30

91401	Ножницы Sanline для PEX труб	16-32	0,15

Дополнительные комплектующие для инструмента Sanline

91516	Расширительная насадка «Стабил» зеленая	16x2,6	0,25
91520	Расширительная насадка «Стабил» зеленая	20x2,9	0,25
91525	Расширительная насадка «Стабил» зеленая	25x3,7	0,27
92115	Расширительная насадка для меди	15x1	0,26

ИНСТРУМЕНТ SANLINE ДЛЯ МОНТАЖА ФИТИНГОВ SANLINE LITE

Механический и электрический инструмент Sanline Lite применяется для соединения фитингов Sanline Lite (с самоуса-живающимся PEX-а кольцом) с трубой Sanline PEX-a/EVOH «Универсальная».

Инструмент представляет собой готовый комплект для монтажа труб из сшитого полиэтилена диаметром 16-25 мм. Механический инструмент поставляется в специальном чемодане синего цвета, электрический – красного цвета.

ОСОБЕННОСТИ ЭКСПЛУАТАЦИИ

- Инструмент специально предназначен для монтажа только труб и фитингов Sanline. Применение инструмента не по назначению может привести к не подлежащим ремонту повреждениям.
- Допустимая температура окружающей среды, использования инструмента при монтаже, находится в пределах от -15°С до +37°С.

КОМПЛЕКТНОСТЬ РУЧНОГО ИНСТРУМЕНТА SANLINE LITE

№	Наименование	Количество
1	Ручной расширительный (экспандер) инструмент	1
2	Расширительная насадка для ручного инструмента 16х2.2, серая	1
3	Расширительная насадка для ручного инструмента 20х2.8, серая	1
4	Расширительная насадка для ручного инструмента 25х3.5, серая	1
5	Чемодан, синий	1

КОМПЛЕКТНОСТЬ ЭЛЕКТРИЧЕСКОГО ИНСТРУМЕНТА SANLINE LITE

№	Наименование	Количество
1	Электроинструмнент расширительный	1
2	Расширительная насадка для электроинструмента 16х2.2, черная	1
3	Расширительная насадка для электроинструмента 20х2.8, черная	1
4	Расширительная насадка для электроинструмента 25х3.5, черная	1
5	Чемодан, красный	1
6	Аккумулятор	2
7	Зарядное устройство	1

Номенклатура инструмента Sanline

Артикул	Наименование	Типоразмер	Вес, кг./шт.
92001	Инструмент расширительный Sanline Lite с насадками	16-20-25	3
92002	Электроинструмент расширительный Sanline Lite с насадками	16-20-25	7
92116	Расширительная насадка Sanline Lite для ручного инструмента, серая	16x2,2	0,21
92120	Расширительная насадка Sanline Lite для ручного инструмента, серая	20x2,8	0,22
92125	Расширительная насадка Sanline Lite для ручного инструмента, серая	25x3,5	0,23
92132	Расширительная насадка Sanline Lite для ручного инструмента, серая	32x4,4	0,31
92216	Расширительная насадка Sanline Lite для электроинструмента, черная	16x2,2	0,14
92220	Расширительная насадка Sanline Lite для электроинструмента, черная	20x2,8	0,15
92225	Расширительная насадка Sanline Lite для электроинструмента, черная	25x3,5	0,18
92232	Расширительная насадка Sanline Lite для электроинструмента, черная	32x4,4	0,21

РАСШИРИТЕЛЬНАЯ НАСАДКА-АДАПТЕР SANLINE LITE ДЛЯ ГИДРАВЛИЧЕСКОГО ИНСТРУМЕНТА SANLINE

Артикул	Наименование	Типоразмер	Вес кг. /шт.
91216	Насадка-адаптер Sanline Lite	16x2,2	0,20
91220	Насадка-адаптер Sanline Lite	20x2,8	0,21
91225	Насадка-адаптер Sanline Lite	25x3,5	0,23

Примечание: подходит для инструмента арт.92001

ИНСТРУМЕНТ ДЛЯ НЕРЖАВЕЮЩИХ КОЛЕЦ SANLINE LITE 16-20-25

Для монтажа нержавеющих колец Sanline Lite используются специальные зажимные клещи Sanline. Инструмент подходит для любого диаметра колец и не требует смены зажимов инструмента. Клещи оснащены храповым механизмом, который предотвращает открытие губок инструмента до завершения монтажа соединения. Это избавляет от необходимости проверки качества монтажа соединения.

Артикул	Наименование	Вес, кг./шт.
92003	Клещи зажимные Sanline для нержавеющих колец 16-20-25	1

Руководство по монтажу труб Sanline PEX-a/EVOH «Универсальная», Sanline PEX «Стабил», Sanline PE-RT/EVOH/PE-RT с использованием аксиальных фитингов Sanline, Sanline Lite и нержавеющих колец Sanline Lite.

Во время монтажа труб Sanline с фитингами Sanline, Sanline Lite и нержавеющими кольцами Sanline Lite для достижения качественного соединения необходимо выполнять следующие условия:

1. Монтаж труб Sanline PEX-a/EVOH «Универсальная» должен осуществляться при температуре окружающей среды не ниже -20°C.
2. Монтаж труб PEX-a/EVOH «Универсальная» необходимо производить специально предназначенным инструментом Sanline.
3. В качестве соединителей для труб рекомендуется использование фитингов Sanline.
4. Бухты труб, хранившиеся или транспортировавшиеся при температуре ниже 0°C, рекомендуется перед раскаткой выдержать в течение 24 часов при температуре не ниже 10°C.
5. Следует избегать хранения незащищенных труб на открытых площадках. В защищенном виде срок хранения неограничен. Трубы следует извлекать из упаковки непосредственно перед началом монтажа.
6. Не допускаются сплющивание и заломы трубы, либо какие-либо другие механические повреждения трубопровода. При «заломе», испорченный участок трубы погреть монтажным феном (температура нагрева не выше +130°C) до полного восстановления трубопровода. При возникновении иных механических повреждений, которые невозможно исправить на месте, необходимо срезать поврежденный участок трубы труборезными ножницами под прямым углом.
7. При изгибании трубы с радиусом, близким к предельному 5×Dнар. (Dнар. – наружный диаметр трубы, мм), рекомендуется предварительно разогреть трубу до температуры 100°C строительным феном.

8. Во время монтажа свободные/открытые концы труб рекомендуется закрывать заглушками во избежание попадания строительного мусора и грязи в трубу.
9. Во время монтажа, штуцера фитингов Sanline должны быть чистыми (отсутствует наличие грязи), без сколов и царапин.
10. Использование каких-либо герметизирующих материалов (льна, фум-ленты и др.) на штуцере фитинга не допускается.
11. Трубы и фитинги Sanline рекомендуется укладывать в стяжку пола с использованием дополнительной изоляции, гофрированной трубы или теплоизоляции. Это необходимо чтобы учесть температурные расширения при нагреве и охлаждении трубопровода.
12. Фитинги Sanline выполненые из латуни, при укладке в стяжке пола требуется изолировать скотчем во избежание прямого контакта со щелочной бетонной примесью. На фитинги из полифенилсульфона это требование не распространяется.
13. Фитинги Sanline являются неразъемными пресс-соединениями, использовать фитинги повторно не рекомендуется.
14. После окончания монтажа системы Sanline требуется провести гидравлические испытания системы, давление в 1,5 раза превышающем расчетное рабочее давление, но не менее 6 атмосфер. Гидравлические испытания и проверка системы должны производиться в соответствии с СП40-102-2000.

Гидравлические испытания системы Sanline Lite

Для системы Sanline Lite рекомендуется соблюдать следующий порядок проведения гидравлических испытаний:
- выпустить воздух из системы.
- установить давление, превышающее рабочее в 1,5 раза, но не менее 0,6МПа (6 бар).
- поддерживать систему под испытательным давлением в течение 30 минут, в случае падения давления подкачивать воду.
- осматривать систему во время проведения испытания.
- оставить систему под испытательным давлением на 60 минут и проверять в течение этого времени места соединения. Если происходит падение давления – в системе есть протечка.

Гидравлические испытания системы Sanline Lite после окончания монтажа должны производиться спустя определённое время, в зависимости от температуры окружающей среды.

Температура окружающей среды, °С	Время, ч
+20 и выше	0,5 часа
от +19 до +10	1,5 часа
от +9 до +1	2,5 часа
от 0 до -9	5 часов
от -10 до -15	10 часов

Примечание: В таблице приведены сроки начала проведения гидравлических испытаний в зависимости от температуры окружающей среды.

РУКОВОДСТВО ПО МОНТАЖУ ТРУБ

Последовательность монтажа труб Sanline PEX-a/EVOH «Универсальная», Sanline PEX «Стабил», Sanline PE-RT/EVOH/PE-RT с использованием аксиальных фитингов Sanline

1. Набор инструментов, необходимых для монтажа труб и фитингов Sanline.

2. Отрезать трубу Sanline под углом 90°, используя специальные труборезные ножницы. Срез трубы должен быть круглым и без заломов.

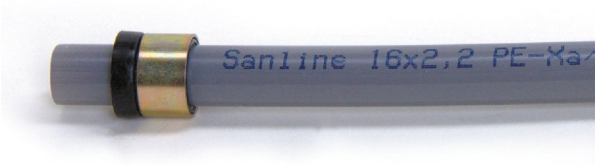

3. Надеть монтажную гильзу на трубу Sanline, замком к фитингу, как показано на изображении.

4. Вставить расширительный инструмент соответствующего диаметра в трубу до упора.

5. Постепенно расширить трубу 2-3 раза, каждый раз поворачивая расширитель вокруг своей оси на 30°.

6. Вставить фитинг в трубу до упора.
Для напрессовки необходимо, чтобы после фитинга был как минимум 1 X D (наружный диаметр трубы) для завершения соединения.

7. Вставить фитинг в монтажный пресс.

8. Используя рукоятку, подать давление на фитинг. Соединение завершено после того, как монтажная гильза защелкнется на замке фитинга.
Нажмите рычаг стравливающий давление, удалите готовое соединение.

9. Готовое соединение.

РУКОВОДСТВО ПО МОНТАЖУ SANLINE LITE

Последовательность монтажа труб Sanline PEX-a/EVOH с использованием фитингов Sanline Lite

1. Отрезать трубу специальными труборезными ножницами под углом 90°.

2. Надеть пластиковое кольцо на трубу.

3. Вставить расширительный инструмент соответствующего диаметра в трубу до упора, свести рукоятки инструмента.

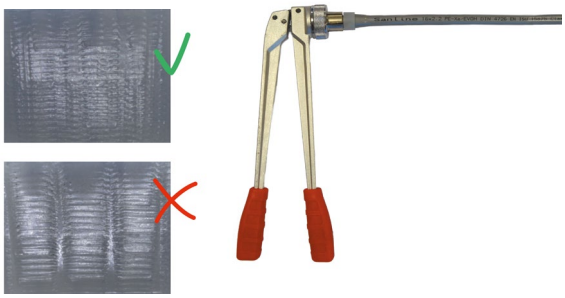

4. Расширить трубу вместе с пластиковым обжимным кольцом несколько раз, пока инструмент не будет полностью заходить в трубу до упора. Расширительную головку каждый раз **ОБЯЗАТЕЛЬНО** проворачивать.

5. Обжимное кольцо должно плотно соприкасаться с инструментом.

6. Быстро вставить штуцер фитинга в трубу до упора. Через несколько минут труба вернется в исходное положение и соединение будет завершено.

Последовательность монтажа труб Sanline PEX-a/EVOH с использованием нержавеющих колец Sanline Lite

1. Отрезать трубу специальными труборезными ножницами под углом 90°, чтобы образовалась ровная поверхность.

2. Надеть нержавеющее кольцо на трубу.

3. Вставить расширительный инструмент с насадкой соответствующего диаметра в трубу до упора, свести рукоятку инструмента.

4. Постепенно расширить трубу, каждый раз поворачивая расширитель вокруг своей оси, пока инструмент не будет входить в трубу полностью.

5. Вставить штуцер фитинга в трубу до упора. Одеть нержавеющее кольцо поверх штуцера фитинга с трубой, так что бы между бортиком фитинга и кольцом оставалось расстояние не более 2мм.

6. С помощью специальных зажимных клещей Sanline затянуть кольцо до упора, тем самым обжав фитинг.

РЕЗЬБОВЫЕ ФИТИНГИ SANLINE

Резьбовые фитинги Sanline используются для создания резьбовых разъемных соединений на трубопроводах систем горячего и холодного водоснабжения, в т.ч. питьевого и систем отопления.

Фитинги Sanline, как правило, оснащены О-образным уплотнением из EDPM, которое позволяет производить монтаж фитингов без использования дополнительных уплотнительных материалов (льна, ФУМ-ленты и т.п.), это значительно ускоряет и упрощает монтаж системы.

Фитинги выполнены с трубной цилиндрической резьбой по ГОСТ 6537.

Технические характеристики

№	Наименование характеристики	Единица измерения	Значение
1	Номинальное давление, PN	бар	20
2	Рабочая температура	°C	от -30 до+110
3	Рабочая среда	-	вода
4	Материал	-	латунь CW617N
5	Материал уплотнительного кольца	-	EPDM

Номенклатура резьбовых фитингов Sanline

НИППЕЛЬ С ДВУСТОРОННИМ КОНУСНЫМ УПЛОТНЕНИЕМ

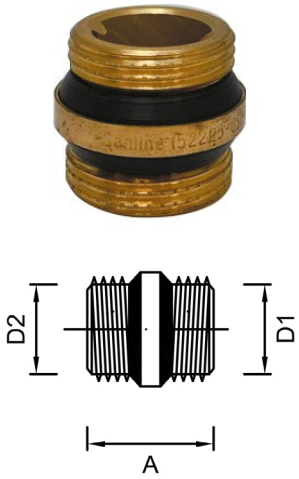

Артикул	DN	D1, дюйм	D2, дюйм	A, мм	Вес, гр./шт.
52215-CS	15-15	R1/2	R1/2	23	29
52216-CS	15-20	R1/2	R3/4	23,5	42,3
52217-CS	15-25	R1/2	R1	27,5	83,7
52221-CS	20-25	R3/4	R1	28	82,8
52225-CS	25-25	R1	R1	31	80
52218-CS	15-32	R1/2	R1¼	28,5	110,7
52222-CS	20-32	R3/4	R1¼	29	111,6
52226-CS	25-32	R1	R1¼	31,5	117,9
52232-CS	32-32	R1¼	R1¼	32,6	120

ПРИСОЕДЕНИТЕЛЬ-АМЕРИКАНКА С О-ОБРАЗНЫМ УПЛОТНЕНИЕМ

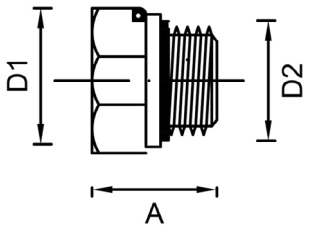

Артикул	DN	D1, дюйм	D2, дюйм	A, мм	Вес, гр./шт.
51915	20-15	G3/4	R1/2	25	55
51916	20-20	G3/4	R3/4	27	76
51921	25-15	G1	R1/2	23	86
51920	25-20	G1	R3/4	26	90
51922	25-25	G1	R1	27	109
51928	32-15	G1¼	R1/2	24	111
51927	32-20	G1¼	R3/4	24	116
51925	32-25	G1¼	R1	28	132
51936	40-15	G1½	R1/2	25	156
51935	40-20	G1½	R3/4	27	162
51934	40-25	G1½	R1	29	175

НИППЕЛЬ ПОВОРОТНЫЙ С О-ОБРАЗНЫМ УПЛОТНЕНИЕМ

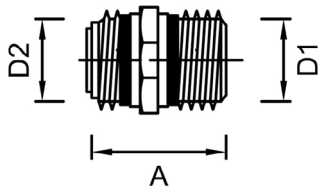

Артикул	DN	D1, дюйм	D2, дюйм	A, мм	Вес, гр./шт.
39205	15-15	R1/2	R1/2	30	63
39207	15-20	R1/2	R3/4	30	82
39209	20-25	R3/4	R1	32	130

ПЕРЕХОДНИК ВНУТРЕННЯЯ РЕЗЬБА НА НАРУЖНУЮ, НИКЕЛЬ

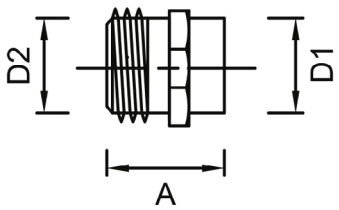

Артикул	Типоразмер	D1, дюйм	D2, дюйм	A, мм	Вес, гр./шт.
39203	Rp1/2”-R3/4” евроконус	Rp1/2	R3/4	20	37
39204	Rp3/4”-R3/4” евроконус	Rp3/4	R3/4	28	69

ФУТОРКА С О-ОБРАЗНЫМ УПЛОТНЕНИЕМ

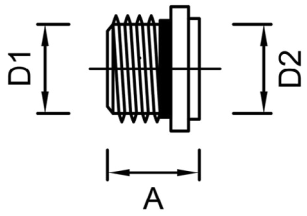

Артикул	DN	D1, дюйм	D2, дюйм	A, мм	Вес, гр./шт.
52006-NX	15-10	R1/2	G1/4	13	28
52009-NX	20-15	R3/4	G1/2	16	37
52011-NX	25-15	R1	G1/2	18	55
52012-NX	25-20	R1	G3/4	18	61
52019	32-25	R1¼	G1	26	113
52030	40-32	R1½	G1¼	33	126

АДАПТЕР ДЛЯ ТЕРМОДАТЧИКА С О-ОБРАЗНЫМ УПЛОТНЕНИЕМ

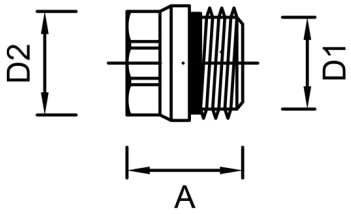

Артикул	DN	D1	D2	A, мм	Вес, гр./шт.
61702-M10	10-M10x1	M10x1	R1/4	11	16

АДАПТЕР 3 В 1, УНИВЕРСАЛЬНЫЙ С О-ОБРАЗНЫМ УПЛОТНЕНИЕМ

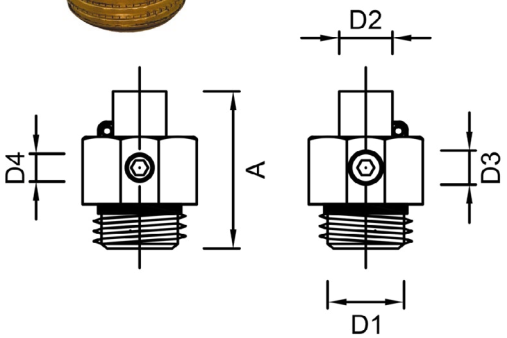

Артикул	DN	D1	D2	D3	D4	A, мм	Вес, гр./шт.
61906	15	R1/2	M10x1	G1/16	M8	30	76

ТЕРМОСТАТИЧЕСКИЙ КЛАПАН

Термостатический клапан Sanline с возможностью плавной предварительной настройки предназначен для регулирования расхода теплоносителя через отопительный прибор и гидравлической увязки двухтрубных и однотрубных систем отопления.

Регулирование системы с помощью термостатического клапана Sanline может осуществляться вручную, с помощью регулировочного колпачка, или автоматически, при использовании клапана совместно с термостатическим элементом TH-PR.

Клапан оснащен присоединителем-американкой с самоуплотняющимся кольцом, который позволяет производить монтаж клапана без использования дополнительных уплотняющих материалов или демонтажа трубопровода.

Технические характеристики

№	Наименование характеристики	Ед. изм.	Значение
1	Номинальное давление, PN	бар	20
2	Рабочее давление	бар	16
3	Испытательное давление	бар	24
4	Рабочая температура теплоносителя	°C	+110
5	Условный проход, Ду	мм	15
6	Резьба под термостатическую термоголовку	-	M30x1,5
7	Материал	-	латунь CW617N
8	Материал уплотнительного кольца	-	EPDM
9	Рабочая среда	-	вода
10	Нормативный срок службы	лет	30

Артикул	Наименование	Ду	Типоразмер	L, мм	Kv, м3/ч	Вес, гр/шт
RA2-15S	Клапан термостатический Sanline, с преднастройкой, прямой	15	Rp1/2”-R1/2”	78	1,25	280
RA2-15A	Клапан термостатический Sanline, с преднастройкой, угловой	15	Rp1/2”-R1/2”	66	1,5	310
RA2-15X	Клапан термостатический Sanline, с преднастройкой, аксиальный	15	Rp1/2”-R1/2”	78	1,25	330

НАСТРОЙКА

Артикул	1*	2*	3*	4*	5*	6*	7*	8*	9*	M*	Kv, м3/ч
RA2-15S	0,03	0,07	0,12	0,18	0,25	0,33	0,42	0,52	0,56	0,6	1,25
RA2-15A	0,03	0,07	0,12	0,18	0,25	0,33	0,42	0,52	0,56	0,6	1,5
RA2-15X	0,03	0,07	0,12	0,18	0,25	0,33	0,42	0,52	0,56	0,6	1,25

Примечание: (*) значение Kv при работе термостатического клапана совместно с термостатическим элементом Sanline.

ТЕРМОСТАТИЧЕСКАЯ ГОЛОВКА

Термостатический элемент Sanline предназначен для автоматического регулирования расхода теплоносителя в зависимости от температуры воздуха в отапливаемом помещении.

Термостатический элемент используется совместно с термостатическим клапаном или термостатической вставкой отопительного прибора, что позволяет автоматически поддерживать необходимые параметры микроклимата в помещении.

Возможны два варианта исполнения термостатического элемента - под резьбу M30x1,5 и под защелку «CLICK».

Технические характеристики

№	Наименование характеристики	Ед. изм.	Значение
1	Тип чувствительного элемента	-	жидкостный
2	Нижний предел регулирования температуры воздуха	°C	+6
3	Верхний предел регулирования температуры воздуха	°C	+28
4	Максимальная температура теплоносителя	°C	+110
5	Номинальное давление, PN	бар	10
6	Рабочее давление	бар	10
7	Испытательное давление	бар	15

Артикул	Наименование	Тип присоединения	H, мм	Вес, гр/шт
TH-PR	Термостатическая головка Sanline с жидкостным датчиком	M30x1,5	82	200
TH-DF	Термостатическая головка Sanline с жидкостным датчиком	защелка «CLICK»	82	220

КЛАПАН ОБРАТНОГО ПОТОКА

Клапан обратного потока Sanline предназначен для перекрытия и регулирования расхода теплоносителя через отопительный прибор в двухтрубных и однотрубных системах отопления.

Клапан устанавливается на обратном трубопроводе после отопительного прибора.

Клапан оснащен присоединителем-американкой с самоуплотняющимся кольцом, который позволяет производить монтаж клапана без использования дополнительных уплотняющих материалов или демонтажа трубопровода.

Технические характеристики

№	Наименование характеристики	Ед. изм.	Значение
1	Номинальное давление, PN	бар	20
2	Рабочее давление	бар	16
3	Испытательное давление	бар	24
4	Рабочая температура теплоносителя	°C	+110
5	Условный проход, Ду	мм	15-20
6	Материал	-	Латунь CW617N
7	Материал уплотнительного кольца	-	EPDM
8	Рабочая среда	-	вода
9	Нормативный срок службы	лет	30

Артикул	Наименование	Ду	Типоразмер	L, мм	Kv, м3/ч	Вес, гр/шт
RLV2-15S	Клапан обратного потока Sanline, для двухтрубной системы, прямой	15	Rp1/2”-R1/2”	64	1,7	175
RLV2-15A	Клапан обратного потока Sanline, для двухтрубной системы, угловой	15	Rp1/2”-R1/2”	67	2,4	230
RLV1-15S	Клапан обратного потока Sanline, для однотрубной системы, прямой	15	Rp1/2”-R1/2”	72	1,83	195
RLV1-20S	Клапан обратного потока Sanline, для однотрубной системы, прямой	20	Rp3/4”-R1/2”	81	4,71	280

КОМПЛЕКТУЮЩИЕ К ОТОПИТЕЛЬНЫМ ПРИБОРАМ

Артикул	Наименование	Вес, гр/шт
RS-15	Пробка глухая для радиатора G1/2”	17
RM-15	Ручной воздухоотводчик G1/2” (кран Маевского)	21

ТЕПЛОСЧЕТЧИК SANLINE ULTRASONIC HEAT METER

Теплосчетчик ультразвуковой Sanline предназначен для коммерческого учета, обработки и отображения информации о количестве потребленной тепловой энергии, температуре и расходе теплоносителя, а также других параметров теплоносителя в закрытых водяных системах отопления. Теплосчетчик используется в квартирах, индивидуальных жилых домах, а также, в других нежилых помещениях, где номинальный расход теплоносителя не превышает значений соответствующего типоразмера теплосчетчика.

Тепловычислитель выполнен в виде модуля, содержащего микропроцессор, жидкокристаллический дисплей, клавишу управления, оптический порт передачи данных и автономный источник питания – литиевую батарею.

Тепловычислитель может быть установлен как вертикально, так и горизонтально. Кроме того, тепловычислитель может быть установлен отдельно от проточной части на расстоянии до 40 см.

Может быть установлен на подающем или на обратном участке трубопровода (в зависимости от модификации теплосчетчика).

Теплосчетчик соответствует требованиям ГОСТ Р 51649-2014.

Теплосчетчик включен в Государственный реестр средств измерений за №66855-17 и допущен к применению на территории России.

Принцип действия

Состав теплосчетчика Sanline:
- ультразвуковой преобразователь расхода (расходомер);
- пара термопреобразователей сопротивления Pt 1000;
- тепловычислитель;
- проточная часть;

Расходомер измеряет объем теплоносителя в трубопроводе, поступающий из системы теплоснабжения к потребителю. Датчик расходомера пропускает ультразвуковые импульсы вдоль потока и против него. Время прохождения сигнала от излучателя к приемнику вдоль потока сокращается, а время прохождения против потока - увеличивается. На основе полученных значений времени рассчитывается объем теплоносителя. Импульсы пропорциональные объему, передают эту информацию на тепловычислитель.

Термопреобразователи сопротивления определяют разность температур теплоносителя на входе в систему отопления и на выходе из нее. В качестве датчиков температуры применяется пара платиновых термопреобразователей сопротивления типа Pt 1000, связанных кабелем с вычислителем. Вычислитель, по этим сведениям, рассчитывает количество потребленной тепловой энергии, учитывая при этом массу теплоносителя, приходящуюся на единицу объема в зависимости от его температуры. Количество потребляемой тепловой энергии рассчитывается вычислителем в соответствии с ГОСТ Р ЕН 1434-1-2006.

Номенклатура

Артикул	Ду, мм	Ном. расход Q, м3/ч	Установка	Интерфейс
51106-V	15	0,6	Подача	M-Bus
51115-V	15	1,5	Подача	M-Bus
51125-V	20	2,5	Подача	M-Bus
51135-V	25	3,5	Подача	M-Bus
51106-V	15	0,6	Обратный	M-Bus
51115-V	15	1,5	Обратный	M-Bus
51125-V	20	2,5	Обратный	M-Bus
51135-V	25	3,5	Обратный	M-Bus

Примечание:
Теплосчетчик с интерфейсами RS-485 и LoRaWAN поставляются по специальному заказу.
Теплосчетчик с 4-мя импульсными входами поставляется по специальному заказу.
Комплект для диспетчеризации поставляется по запросу.

Габаритные размеры

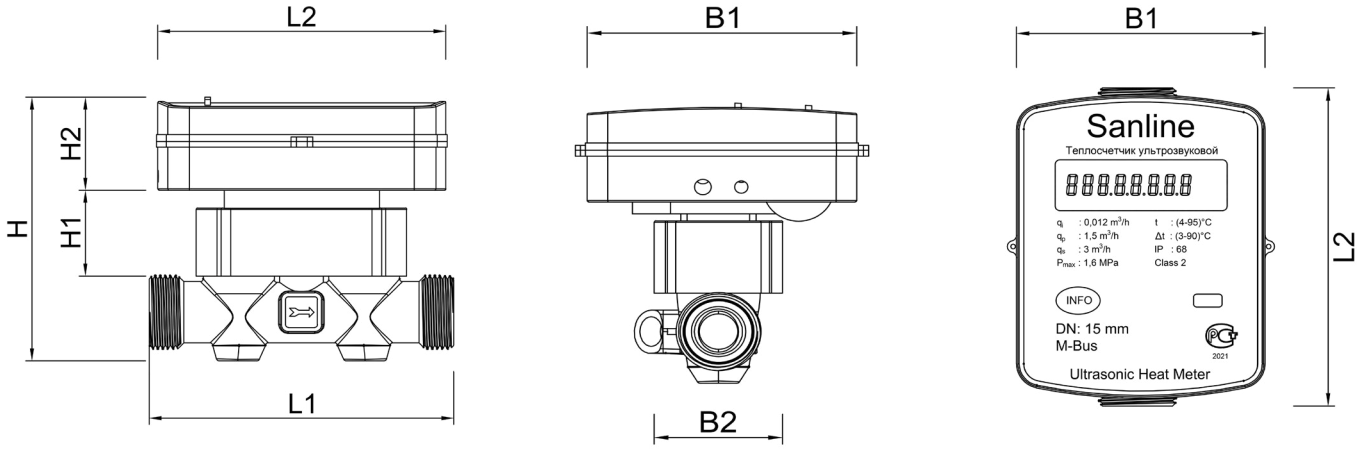

Артикул	Ду, мм	L1, мм	L2, мм	B1, мм	B2, мм	H, мм	H1, мм	H2, мм	Вес, гр/шт
51106-V	15	110	104	85	40	95	31	33.5	900
51115-V	15	110	104	85	40	95	31	33.5	900
51125-V	20	130	104	85	40	95	31	33.5	1100
51135-V	25	160	104	85	40	95	31	33.5	1500

Технические характеристики

Номинальный диаметр	-	Dn15	Dn15	Dn20	Dn25
Номинальный расход Qn	м3/ч	0,6	1,5	2,5	3,5
Максимальный расход Qmax	м3/ч	1,5	3	5	7
Минимальный расход Qmin	л/ч	10	12	25	35
Потеря давления при Qn, не более	бар	<0,06	<0,2	<0,3	<0,35
Диапазон рабочей температуры	°C	4÷95			
Номинальное давление	бар	16			
Класс точности (по ГОСТ Р 51649-2000)	-	2			
Материал проточной части	-	латунь			
Резьба на корпусе теплосчетчика	дюйм	R3/4	R3/4	R1	R1¼
Присоединительная резьба	дюйм	R1/2-G3/4	R1/2-G3/4	R3/4-G1	R1-G1¼
Монтажное положение	-	горизонтально/вертикально			
Место установки	-	подающий/обратный трубопровод			
Место установки термодатчика	-	M10x1			
Теплоноситель	-	вода			
Диапазон измерения температуры	°C	4÷95			
Диапазон измерения разности температур	°C	3÷90			
Предел допустимой относительной погрешности измерения разности температуры	°C	±0,01			
Температура окружающей среды	°C	5÷55			
Тип температурного датчика	-	Pt1000			
Единицы измерения	-	Гкал; кВт/ч; м3/ч; л/ч; м3; л; °C			
Измеряемые величины	-	Тепловая мощность, расход теплоносителя, температура			
Глубина архивных данных					
- часовой	сутки	60			
- месячный	месяцы	6			
- годовой	годы	3			
- ошибок	запись	256			
Индикация	-	8-разрядный ЖК-дисплей, специальные символы			
Интерфейс	-	Оптический ZVEI, M-Bus, RS-485, LoRaWAN			
Электропитание (литиевая батарея)	В	3,6			
Срок службы элемента питания,не менее	лет	6 (8,10 опционально)			

Степень защиты	-	IP68
Допустимая температура окружающей среды при хранении и эксплуатации	°C	5÷50
Допустимая относительная влажность окружающей среды при хранении и эксплуатации	%	30÷80
Срок службы	лет	12
Межповерочный интервал	лет	5

Комплектующие для теплосчетчика Sanline

КРАН ШАРОВЫЙ С ГНЕЗДОМ ПОД ТЕРМОДАТЧИК , ВР-ВР

Артикул	Наименование	DN	G	L, мм	Вес, гр/шт	Тип ручки
51515	Кран шаровый с гнездом под термодатчик	15	1/2”	52,2	197	бабочка
51520	Кран шаровый с гнездом под термодатчик	20	3/4”	60,5	255	бабочка

ПРИСОЕДИНИТЕЛЬ ДЛЯ ТЕПЛОСЧЕТЧИКА

Артикул	Наименование	DN	Типоразмер	L, мм	Вес, гр/шт
51915	Присоединитель Sanline для теплосчетчика (короткий)	15	G3/4”-R1/2”	25	55
51615	Присоединитель Sanline для теплосчетчика (удлиненный)	15	G3/4”-R1/2”	45	65
51620	Присоединитель Sanline для теплосчетчика (удлиненный)	20	G1”-R3/4”	50	85
51925	Присоединитель Sanline для теплосчетчика (короткий)	25	G1¼”-R1”	28	132
51615-BV	Присоединитель Sanline для теплосчетчика с встроенным краном, с О-образным уплотнением	15	G3/4”-R1/2”	57	120

ВРЕМЕННАЯ ВСТАВКА

Артикул	Наименование	DN	G	L, мм	Вес, гр/шт
51715	Временная вставка	20	3/4”	110	25
51720	Временная вставка	25	1”	130	35

Указания по монтажу и размещению

- Перед монтажом теплосчетчика следует удалить временные пластиковые заглушки.
- Перед установкой теплосчетчика следует проверить целостность пломбировочного хомута и наличие в паспорте печати о первичной поверке. При этом заводской номер, указанный в паспорте, дол-жен совпадать с номером, нанесенным на шильду тепловычислителя, на коробку и с номером в меню теплосчетчика.
- Перекройте участок трубопровода в месте установки и удалите из него воду.
- Установите на прямом горизонтальном или вертикальном участке подающего или обратного трубопровода, в зависимости от варианта исполнения теплосчетчика: шаровые краны с фитингом перед счетчиком и за счетчиком, установите в подающий или обратный трубопровод шаровый кран или тройник с гильзой для датчика температуры;
- В случае применения вставки вместо теплосчетчика, тщательно промойте трубопровод.
- Демонтируйте временную вставку и установите теплосчетчик с уплотнениями таким образом, чтобы стрелка на корпусе датчика расхода совпадала с направлением потока теплоносителя.
- При монтаже необходимо использовать только новые прокладки и уплотнительные материалы.
- Удалите из шарового крана или тройника заглушку и установите вместо неё датчик температуры. Датчик температуры для подающего трубопровода имеет красную бирку, для обратного трубопровода — синюю.
- После монтажа датчик должен перекрывать как минимум две трети диаметра трубопровода. Установленные датчики пломбируются набором из комплекта поставки.
- Рекомендуемые схемы подключения:

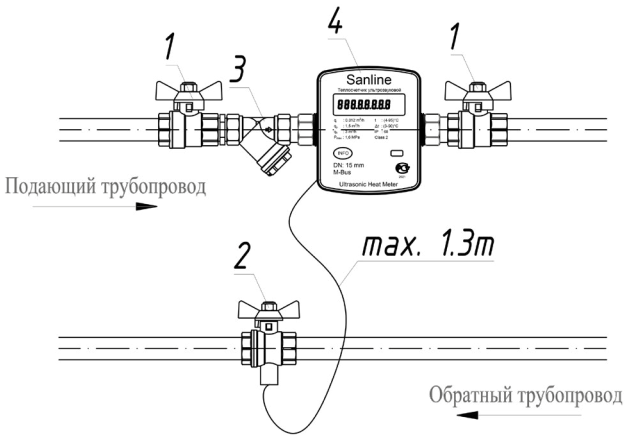

Рис. Принципиальная схема общая - подающий трубопровод

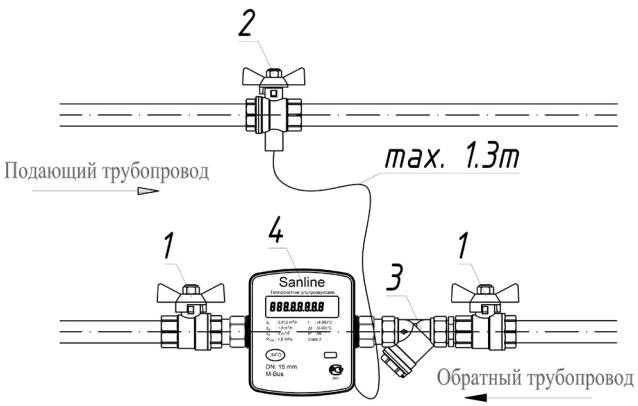

Рис. Принципиальная схема общая - обратный трубопровод

1. Кран шаровый
2. Кран шаровый для подключения термодатчика
3. Фильтр механический
4. Теплосчетчик

ШАРОВЫЕ КРАНЫ SANLINE

Шаровые краны Sanline применяются в качестве запорной арматуры в системах горячего и холодного водоснабжения, в т.ч. питьевого, отопления, транспортировки сжатого воздуха и углеводородов. Накидная гайка шаровых кранов Sanline с полусгоном выполнена с применением конусного уплотнения на наружной резьбе полусгона, что позволяет производить монтаж арматуры без использования дополнительных уплотнительных материалов.

КРАН ШАРОВЫЙ, ВР-ВР

Артикул	DN	G	L, мм	Вес, гр/шт	Тип ручки
53115	15	1/2”	57	152	бабочка
53120	20	3/4”	66	248	бабочка
53125	25	1”	79	397	бабочка
53132	32	1¼”	88	648	бабочка
53140	40	1½”	100	920	рычаг

КРАН ШАРОВЫЙ, НР-ВР

Артикул	DN	G	L, мм	Вес, гр/шт	Тип ручки
53215	15	1/2”	65,5	150	бабочка
53220	20	3/4”	74,5	246	бабочка
53225	25	1”	89,8	375	бабочка
53232	32	1¼”	95	650	бабочка
53240	40	1½”	109	918	рычаг

КРАН ШАРОВЫЙ С ПОЛУСГОНОМ, НР-ВР

Артикул	DN	G	L, мм	Вес, гр/шт	Тип ручки
53315	15	1/2”	87,5	211	бабочка
53320	20	3/4”	101,5	336	бабочка
53325	25	1”	120	484	бабочка
53332	32	1¼”	137	790	бабочка

КРАН ШАРОВЫЙ ПОД ВОДОСЧЕТЧИК, ВР-ВР

Артикул	DN	G	L, мм	Вес, гр/шт	Тип ручки
53715	15	1/2”-3/4”	60	193	бабочка
53720	20	3/4”-3/4”	68	251	бабочка

КРАН ШАРОВЫЙ С ГНЕЗДОМ 1/4’’, ВР-ВР

Артикул	DN	G	L, мм	Вес, гр/шт	Тип ручки
53815	15	1/2”	55	205	бабочка
53820	20	3/4”	62	330	бабочка
53825	25	1”	67	500	бабочка
53832	32	1¼”	81	540	бабочка

ДРЕНАЖНЫЙ КРАН, НР

Артикул	DN	G	L, мм	Вес, гр/шт	Тип ручки
54310	10	1/4”	29	42	вентиль
39106	15	1/2”	51	91	прямой шлиц

ФИЛЬТР МЕХАНИЧЕСКИЙ

Фильтр механический Sanline применяется для очистки потоков воды от нерастворимых механических примесей в системах горячего и холодного водоснабжения, в т.ч. питьевого и отопления. Фильтры используются в неагрессивных средах, при температуре транспортируемой жидкости до 150 °С. Может быть установлен в горизонтальном и вертикальном положении (движение потока «сверху-вниз»).

Артикул	DN	G	L, мм	Вес, гр/шт
54115	15	1/2”	55	125
54120	20	3/4”	60	180
54125	25	1”	74	230
54132	32	1¼”	95	290

ВОЗДУХОТВОДЧИК АВТОМАТИЧЕСКИЙ

Воздухоотводчик предназначен для автоматического удаления воздуха и прочих газов из систем водяного отопления, холодного и горячего водоснабжения. Наличие отсекающего клапана позволяет производить монтаж или демонтаж воздухоотводчика без слива системы. Воздухоотводчик и отсечной клапан имеют самоуплотняющийся тип присоединения, с помощью колец EPDM, что позволяет производить быстрый монтаж или демонтаж воздухоотводчика и приводит к более удобной эксплуатации изделия.

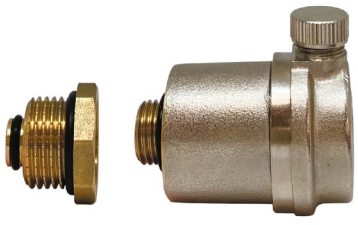

Артикул	DN	G	H, мм	Вес, гр/шт
54315	15	1/2”	55	140

ДИНАМИЧЕСКИЙ РЕГУЛЯТОР ПЕРЕПАДА ДАВЛЕНИЯ SANLINE EDP

Динамический регулятор перепада давления Sanline EDP предназначен для гидравлической балансировки двухтрубных систем отопления с переменным расходом теплоносителя. Основная задача регулятора перепада давления Sanline EDP, поддержание постоянного перепада давления на контролируемом участке вне зависимости от изменения расхода теплоносителя.

Клапан представляет собой устройство модульного типа, состоящего из двух элементов: корпуса и рабочего механизма.

Автоматический регулятор перепада давления Sanline EDP для корректной работы должен быть установлен только на обратном трубопроводе.

Особенности:

- поддерживает постоянный перепад давления на подконтрольном участке;
- широкий диапазон регулирования перепада давления;
- высокий диапазон расхода;
- для каждого типа рабочего механизма возможно использование корпуса разного диаметра;
- возможность промывки и заполнения системы через подающий и обратный трубопровод;
- позволяет поделить систему отопления на независимые участки и вводить их в эксплуатацию поэтапно;
- модульное исполнение клапана дает возможность монтажа и сервисного обслуживания клапана без демонтажа трубопровода.

Технические характеристики рабочего механизма

№	Наименование характеристики	Ед. изм.	Тип рабочего механизма		
			EDP1	EDP2	EDP3
1	Номинальное давление	кПа	25		
2	Максимальное давление	кПа	400		
3	Температура рабочей среды	°C	от -20 до +120		
4	Регулируемый перепад давления	кПа	5-50	5-60	5-100
5	Диапазон расхода	л/ч	15-1500	15-6000	2000-14000
6	Диаметр рабочего механизма	мм	20	40	50
7	Диаметр корпуса клапана, Ду	мм	15-25	25-32	40-50
8	Материал	-	армированный стеловолокном PPS/POM		
9	Материал уплотнительного кольца	-	EPDM		
10	Материал мембранны	-	EPDM		
11	Материал металлических элементов	-	нержавеющая сталь		

Технические характеристики корпуса

№	Наименование характеристики	Ед. изм.	Значение
1	Номинальное давление, PN	бар	25
2	Диаметр корпуса, Ду	мм	15-50
3	Материал	-	никелированная латунь ASTM CuZn40Pb2

Технические характеристики импульсной трубки

№	Наименование характеристики	Ед. изм.	Значение
1	Диаметр	мм	3
2	Длина	м	1
3	Материал	-	медь
4	Присоединительная резьба	-	M8

Диапазон расхода

	Настройка:	1.0	2.0	3.0	4.0	5.0
EDP.1	Qmin	15	15	15	15	15
	Qmax	400	850	1400	1500	1500
EDP.2	Qmin	15	15	15	15	15
	Qmax	2350	3300	6000	6000	6000
EDP.3	Qmin	200	300	200	270	640
	Qmax	3670	5550	13600	13900	14000

Номенклатура

Артикул	Наименование	Вес
EDP.1.15AB	динамический регулятор перепада давления, комплект	660
EDP.1.20AB	динамический регулятор перепада давления, комплект	720
EDP.1.25AB	динамический регулятор перепада давления, комплект	1700
EDP.2.25AB	динамический регулятор перепада давления, комплект	1750
EDP.2.32AB	динамический регулятор перепада давления, комплект	1900
EDP.3.40AB	динамический регулятор перепада давления, комплект	3700
EDP.3.50AB	динамический регулятор перепада давления, комплект	3900

Габаритные размеры

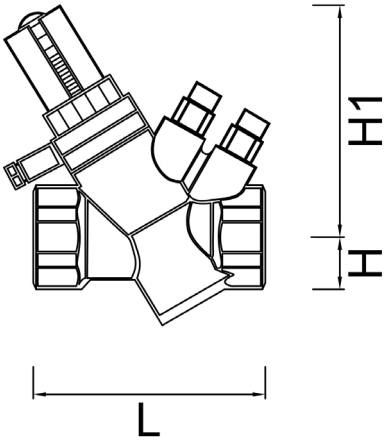

Номер модели	Диаметр клапана	Диаметр рабочего механизма	L, мм	H, мм	H1, мм	Kv, м3/ч
EDP1.15	15	20	85	31	87	2.4
EDP1.20	20	20	85	31	87	2.4
EDP1.25	25	20	102	31	87	2.4
EDP2.25	25	40	128	47	114	11.1
EDP2.32	32	40	128	47	114	11.1
EDP3.40	40	50	169	54.5	151	25
EDP3.50	50	50	169	54.5	151	25

Подбор динамического регулятора перепада давления Sanline EDP

Подбор динамического регулятора перепада давления Sanline EDP следует осуществлять исходя из расчетного перепада давления в контролируемом контуре и необходимого расхода теплоносителя.

Например:

Требуется подобрать настройку регулятора перепада давления для контура с расчетным расходом 800 л/час и расчетным перепадом давления в контуре 16 кПа.
Сначала выбираем тип рабочего механизма исходя из необходимого расхода, в нашем случае расход 800 л/час, значит нам подойдет EDP1 с диапазоном расхода 15-1500 л/час. На графике расхода для EDP1 ищем точку пересечения для значений перепада давления 16 кПа и расхода 800 л/час и выбираем ближайшее значение настройки клапана, в нашем случае необходимо выставить настройку на клапане 3.1. При данной настройке клапан EDP1 будет обеспечивать расход 800 л/час при расчетном перепаде давления на контролируемом участке.

При гидравлическом расчете с помощью программы Sanline SET 7.2 подбор настройки и диаметр клапана производится автоматически

Клапан Sanline EDP обеспечивает необходимый перепад давления на контролируемом участке, никогда не превышающий необходимое значение даже в условиях частичной нагрузки до указанных минимальных значений расхода.

ГРАФИК ДИАПАЗОНА РАСХОДОВ EDP1

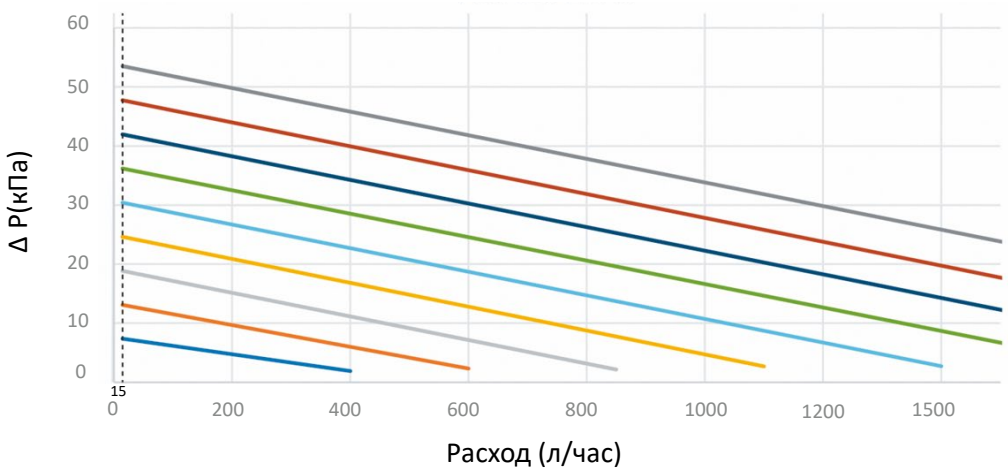

ГРАФИК ДИАПАЗОНА РАСХОДОВ EDP2

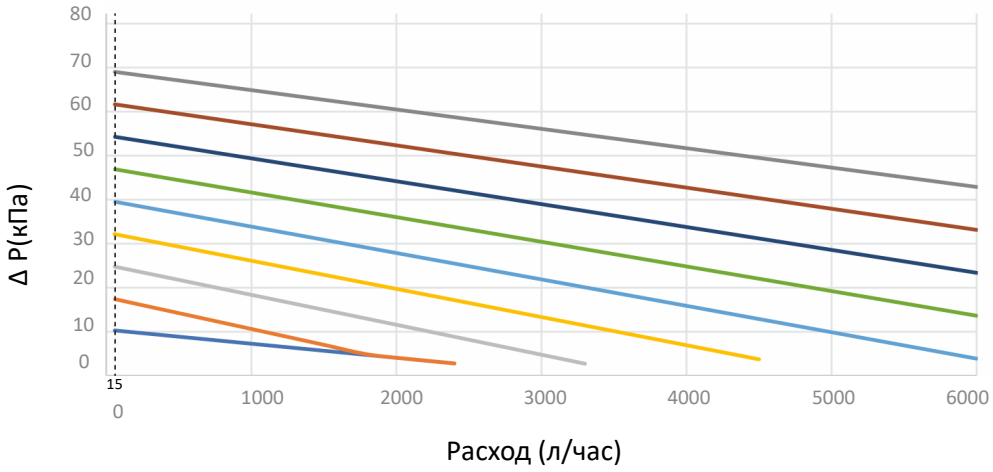

ГРАФИК ДИАПАЗОНА РАСХОДОВ EDP3

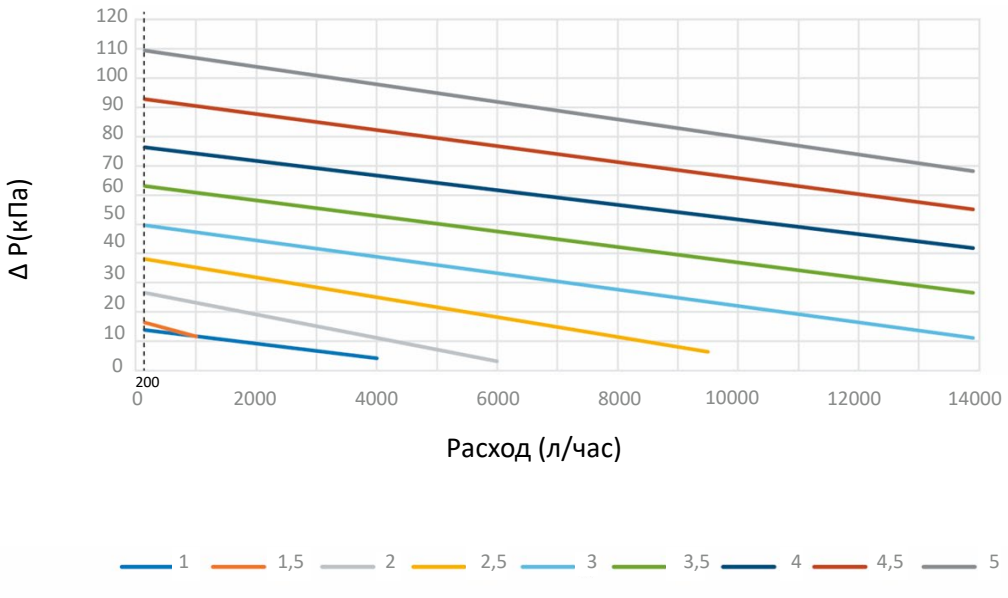

КОМБИНИРОВАННЫЙ РЕГУЛЯТОР ПЕРЕПАДА ДАВЛЕНИЯ И РАСХОДА SANLINE ADP

Комбинированный клапан Sanline ADP представляет собой независимый от колебаний давления балансировочный клапан и автоматический регулятор перепада давления. Данный клапан ограничивает расход теплоносителя вне зависимости от давления, со 100%-м авторитетом клапана, если на клапане установлен привод, что одновременно гарантирует, что перепад давления в контролируемом контуре не превысит 17кПа.

Клапан предназначен для гидравлической балансировки двухтрубных систем отопления с переменным гидравлическим режимом и с насосной циркуляцией теплоносителя.

Клапан представляет собой устройство модульного типа, состоящего из двух элементов: корпуса и рабочего механизма.

Клапан может быть установлен только на обратном трубопроводе с соблюдением направления движения теплоносителя.

Особенности:

- автоматическая балансировка двухтрубных систем отопления;
- автоматическая балансировка расхода теплоносителя;
- поддержание постоянного перепада давления;
- модульное исполнение клапана дает возможность монтажа и сервисного обслуживания клапана без демонтажа трубопровода;
- для каждого типа рабочего механизма возможно использование корпуса разного диаметра.

Технические характеристики рабочего механизма

№	Наименование характеристики	Ед. изм.	Значение
1	Номинальное давление	кПа	25
2	Максимальное давление	кПа	400
3	Максимальное давление закрытия	кПа	600
4	Температура рабочей среды	°С	от -20 до +120
5	Регулируемый перепад давления	кПа	3-17
6	Диапазон расхода	л/ч	9-680
7	Диаметр рабочего механизма	мм	20
8	Диаметр корпуса клапана, Ду	мм	15-25
9	Материал	-	армированный стеловолокном PPS/POM
10	Материал уплотнительного кольца	-	EPDM
11	Материал мембраны	-	EPDM
12	Материал металлических элементов	-	нержавеющая сталь

Технические характеристики корпуса

№	Наименование характеристики	Ед. изм.	Значение
1	Номинальное давление, PN	бар	25
2	Диаметр корпуса, Ду	мм	15-25
3	Материал	-	никелированная латунь ASTM CuZn40Pb2

Технические характеристики импульсной трубки

№	Наименование характеристики	Ед. изм.	Значение
1	Диаметр	мм	3
2	Длина	м	1
3	Материал	-	медь
4	Присоединительная резьба	-	M8

Диапазон расхода

Расход (л/час)

ADP настройка

ΔP	**1.0**	**1.2**	**1.4**	**1.6**	**1.8**	**2.0**	**2.2**	**2.4**	**2.6**	**2.8**	**3.0**	**3.5**	**4.0**	**4.5**	**5.0**
3	84	120	170	230	280	330	370	400	420	450	470	550	610	630	680
4	79	110	160	210	260	310	340	370	390	420	440	510	570	590	630
5	73	100	150	190	240	290	320	340	360	380	410	470	520	540	590
6	67	96	130	180	220	260	290	320	330	350	380	440	480	500	540
7	61	88	120	160	200	240	270	290	310	320	340	400	440	460	490
8	55	79	110	150	190	220	240	260	280	290	310	360	400	410	450
9	50	71	99	130	170	190	220	230	250	260	280	320	360	370	400
10	44	63	88	120	150	170	190	210	220	230	250	280	320	330	350
11	38	54	76	100	130	150	170	180	190	200	210	250	270	280	310
12	32	46	64	86	110	130	140	150	160	170	180	210	230	240	260
13	26	38	53	70	88	100	120	120	130	140	150	170	190	200	210
14	21	30	41	55	69	81	90	97	100	110	120	130	150	150	170
15	15	21	30	39	49	58	65	70	74	78	83	96	110	110	120
16	12	17	24	32	40	47	52	56	59	63	66	77	86	88	96
17	9	13	18	24	30	35	39	42	45	47	50	58	65	67	72

Номенклатура

Артикул	Наименование	Вес
ADP1.15AB	ADP Ду 15 комбинированный регулятор перепада давления, комплект	680
ADP1.20AB	ADP Ду 20 комбинированный регулятор перепада давления, комплект	750
ADP1.25AB	ADP Ду 25 комбинированный регулятор перепада давления, комплект	1700

Габаритные размеры

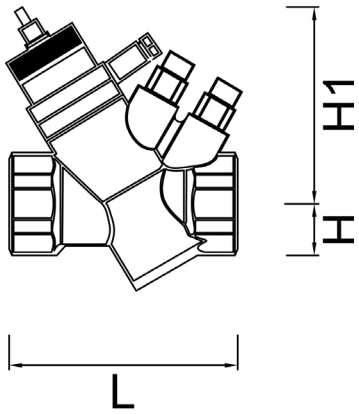

Номер модели	Диаметр клапана	Диаметр рабочего механизма	L, мм	H, мм	H1, мм	Kv, м3/ч
ADP1.15	15	20	85	31	72	2.6
ADP1.20	20	20	85	31	72	2.6
ADP1.25	25	20	102	31	72	2.6

ГРАФИК РАСХОДА ТЕПЛОНОСИТЕЛЯ ADP

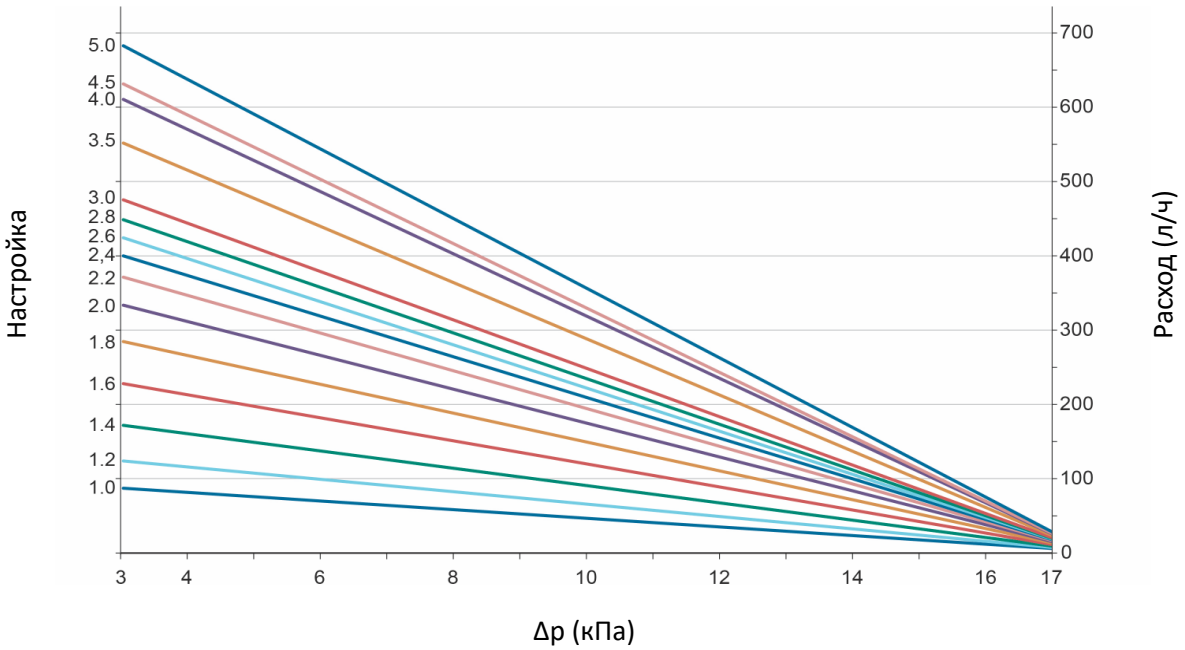

Подбор комбинированного регулятора перепада давления Sanline ADP

Подбор комбинированного регулятора перепада давления и расхода Sanline ADP следует осуществлять исходя из расчетного перепада давления в контролируемом контуре и необходимого расхода теплоносителя, а также диаметра трубопровода.

При гидравлическом расчете с помощью программы Sanline SET 7.2 подбор настройки и диаметр клапана производится автоматически

Клапан Sanline ADP обеспечивает низкий стабильный перепад давления на регулируемом участке и одновременно гарантирует, что максимальный расход никогда не превысит расчетное значение.

Например:

Требуется подобрать настройку клапана Sanline ADP для контура с расчетным расходом 340 л/час и расчетным перепадом давления в контуре 7 кПа. Диаметр трубопровода Ду 15.

Сначала выбираем диаметр клапана, в нашем случае диаметр трубопровода равен 15 мм, поэтому выбираем клапан диаметром Ду 15 (диаметр корпуса клапана не влияет на гидравлические характеристики рабочего механизма).

По графику расхода определяем точку пересечения между необходимым перепадом давления 7 кПа и расчетным расходом 340 л/ч. Она располагается чуть ниже кривой расхода, соответствующей настройке 3.0. Для корректной работы клапана необходимо выбрать величину настройки, обеспечивающую ближайшее, более высокое значение перепада давления, в данном случае следует выбрать настройку 3.0, которая обеспечит расчетный расход теплоносителя при необходимом давлении.

РУЧНОЙ ЗАПОРНО-РЕГУЛИРОВОЧНЫЙ КЛАПАН MRV С ВЫХОДОМ ПОД ТЕРМОДАТЧИК

Ручной запорно-регулировочный клапан MRV предназначен для балансировки, регулирования и ограничения расхода теплоносителя в системах отопления. Клапан обеспечивает энергосбережение, требуемый расход теплоносителя для обеспечения необходимого микроклимата в помещении и оптимальной работы системы. Клапан оснащен штуцером для подключения датчика температуры теплосчетчика.

Особенности:

- наличие штуцера М10 позволяет подключить датчик температуры теплосчетчика;
- опциональное наличие полусгона позволяет производить быстрый монтаж клапана;
- возможность присоединения к трубопроводу с помощью компрессионных фитингов G3/4” евроконус.

Технические характеристики рабочего механизма

Артикул	DN	L	H	ISO резьба	Резьба датчика	Рабочее давление, МПа	Tmax, °C	Материал	Kvs, м3/ч	Вес, гр/шт
MRV-15	15	53	57	R3/4”-G1/2”	M10	1,6	105	никелированная латунь	1,7	210
MRV-20	20	57	54	R3/4”-G3/4”	M10	1,6	105	никелированная латунь	3	230

НАСТРОЙКИ

Артикул	Настройка (обороты)					
	1	2	3	4	5	6
MRV-15	0,47	0,72	0,96	1,2	1,46	1,7
MRV-20	0,84	1,44	1,94	2,39	2,78	3

Примечание: При гидравлическом расчете с помощью программы Sanline SET 7.2 подбор настройки и диаметр клапана производится автоматически.

ГРАФИК РАСХОДА MRV-15

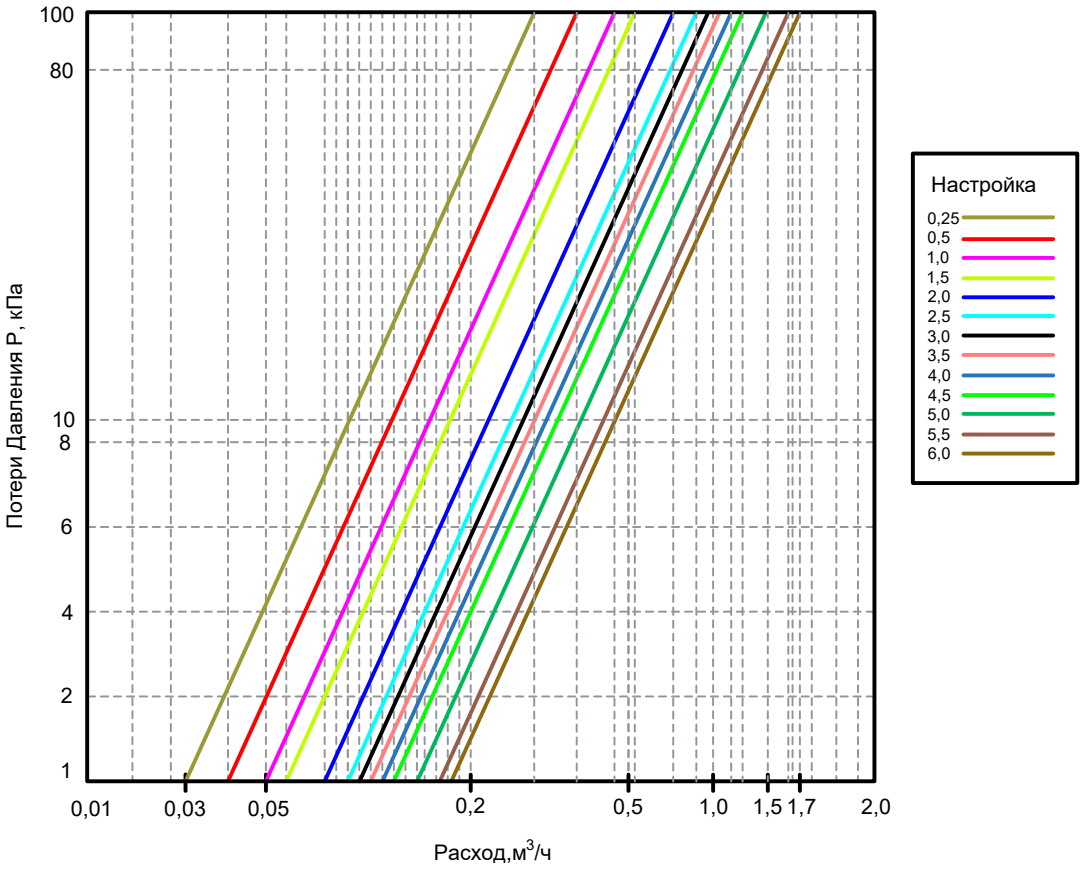

ГРАФИК РАСХОДА MRV-20

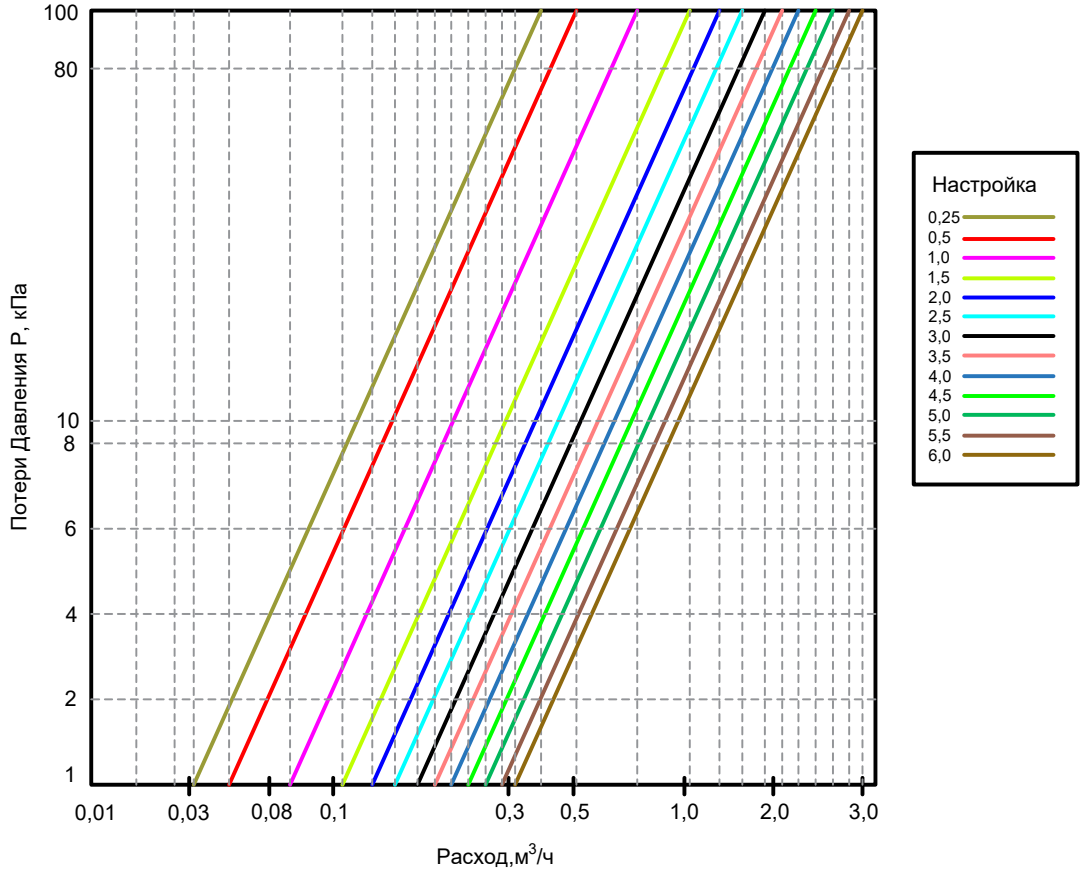

ТЕРМОРЕГУЛИРУЮЩИЙ КЛАПАН SANLINE T-JUST ДЛЯ СИСТЕМ ГВС

Терморегулирующий клапан Sanline T-Just предназначен для поддержания необходимой температуры циркуляционных контуров систем горячего водоснабжения в соответствии с заданной настройкой.

Для промывки системы в клапане предусмотрен байпас, обеспечивающий полное открытие клапана T-Just и деактивирующий функцию управления температурой.

Функция байпаса может быть выполнена в ручном режиме, при помощи установки красного кольца, и в автоматическом режиме с помощью привода.

Клапан представляет собой устройство модульного типа, состоящего из двух элементов: корпуса и рабочего механизма.

Технические характеристики рабочего механизма

№	Наименование характеристики	Ед.изм.	Значение
1	Статическое давление	МПа	1
2	Рабочая температура среды	°С	от 0 до +85
3	Максимальный перепад давления на клапане	МПа	0,1
4	Диапазон регулирования температур	°С	от +35 до +65
5	Материал рабочего механизма	-	PPS/латунь
6	Материал уплотнительного кольца	-	EPDM
7	Материал металлических элементов	-	EPDM
8	Материал корпуса	-	никелированная латунь

Габаритные размеры

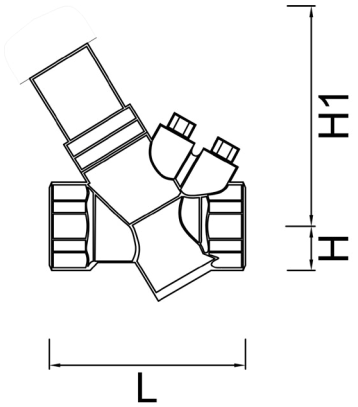

Номер модели	Диаметр клапана	Диаметр рабочего механизма	L, мм	H, мм	H1, мм	Kv, м3/ч
T-Just.15	15	20	85	31	97	1.1
T-Just.20	20	20	85	31	97	1.1
T-Just.25	25	20	102	31	97	1.1

Номенклатура

Артикул	Наименование	Вес
T-Just.15AB	терморегулирующий клапан для систем ГВС	765
T-Just.20AB	терморегулирующий клапан для систем ГВС	825
T-Just.25AB	терморегулирующий клапан для систем ГВС	1805

Настройка клапана

Клапан Sanline T-Just поставляется с заводской настройкой +60 °С. Для изменения настройки клапана необходимо снять черную защитную крышку клапана и установить необходимую температуру с помощью специального ключа. Например, если необходимо выставить температуру +35 °С, то надо поворачивать шпиндель клапана до того момента, пока красная стрелка на шкале не будет на против значения +35 °С. Далее необходимо закрутить черную защитную крышку до упора, только после этого система терморегулирования будет работать. После этого клапан Sanline T-Just будет открываться при температуре воды ниже +35 °С, пропуская воду, и закрываться при температуре выше +35 °С.

РЕДУКТОР ДАВЛЕНИЯ ПОРШНЕВОЙ SANLINE PRV-P

Редуктор давления Sanline PRV-P поршневого типа прямого действия «после себя» предназначен для снижения и поддержания постоянного давления после клапана вне зависимости от изменений давления в системе до клапана.

Клапан применяется в системах горячего и холодного водоснабжения, в т.ч. питьевого.

На корпусе клапана имеется два резьбовых отверстия G1/4” для подключения манометра (манометр в комплект не входит).

Технические характеристики рабочего механизма

№	Наименование характеристики	Ед.изм.	Значение
1	Максимальное входное давление	МПа	2,5
2	Диапазон регулирования давления на выходе	бар	от 1 до 6
3	Рабочая температура воды	°С	от 0 до +80
4	Заводская установка	бар	3
5	Материал корпуса	-	никелированная латунь
6	Внутренние компоненты	-	EPDM/латунь/ нерж.сталь

Технические характеристики рабочего механизма

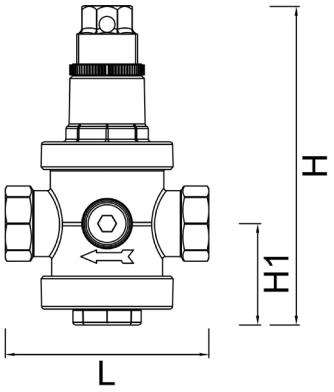

Номер модели	Наименование	D, мм	ISO резьба	L, мм	H, мм	H1, мм	Kv	Вес
PRV-P-15	редуктор давления поршневой PRV-P	15	G1/2”	77	123,5	38,5	3,6	400
PRV-P-20	редуктор давления поршневой PRV-P	20	G3/4”	84	123,5	38,5	4	450
PRV-P-25	редуктор давления поршневой PRV-P	25	G1”	91	153	53	6,6	1180
PRV-P-32	редуктор давления поршневой PRV-P	32	G1¼”	118	218	69,5	9,6	2270

ГРАФИК ЗАВИСИМОСТИ ПОТЕРЬ ДАВЛЕНИЯ ОТ РАСХОДА РЕДУКТОРА ДАВЛЕНИЯ SANLINE PRV

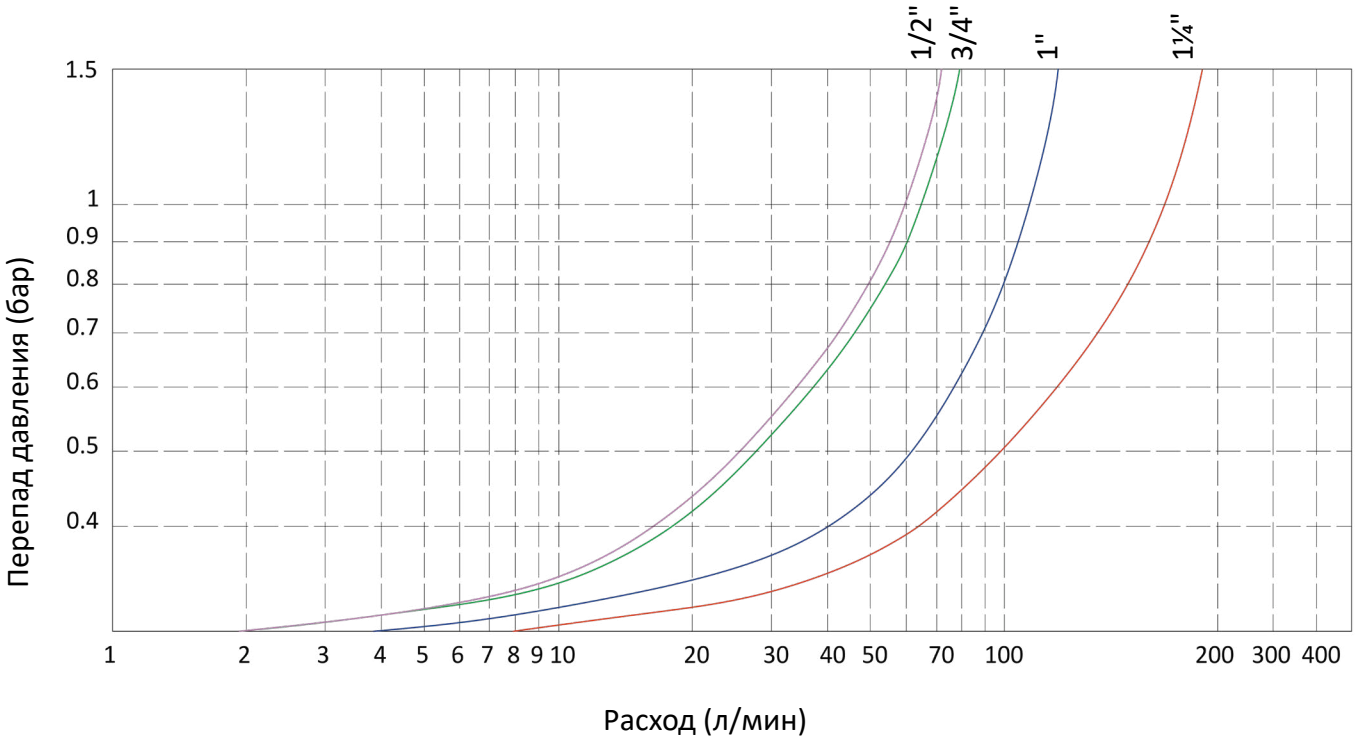

РАСПРЕДЕЛИТЕЛЬНЫЙ КОЛЛЕКТОР SANLINE

Коллектор предназначен для распределения теплоносителя по контурам систем отопления, горячего и холодного водоснабжения, в т.ч. питьевого.

Коллектор может применяться для квартирной и внутриквартирной разводки теплоносителя.

Коллектор имеет квадратное сечение с цилиндрической внутренней резьбой на торцах. Выходы коллектора выполнены под плоское уплотнение с внутренней резьбой 1/2”. Между собой коллектора могут быть соединены с помощью специальных ниппелей (см. стр. 38).

Габариты

Артикул	Количество выходов	Ду	D	D1	H, мм	L, мм	L1, мм	L2, мм
SS.32-2	2	32	G1”	G1/2”	41	200	48	100
SS.32-3	3	32	G1”	G1/2”	41	300	48	100
SS.32-4	4	32	G1”	G1/2”	41	400	48	100
SS.32-5	5	32	G1”	G1/2”	41	500	48	100
SS.32-6	6	32	G1”	G1/2”	41	600	48	100
SS.32-7	7	32	G1”	G1/2”	41	700	48	100
SS.32-8	8	32	G1”	G1/2”	41	800	48	100
SS.32-9	9	32	G1”	G1/2”	41	900	48	100
SS.40-2	2	40	G1¼”	G1/2”	50	200	48	100
SS.40-3	3	40	G1¼”	G1/2”	50	300	48	100
SS.40-4	4	40	G1¼”	G1/2”	50	400	48	100
SS.40-5	5	40	G1¼”	G1/2”	50	500	48	100
SS.40-6	6	40	G1¼”	G1/2”	50	600	48	100
SS.40-7	7	40	G1¼”	G1/2”	50	700	48	100
SS.40-8	8	40	G1¼”	G1/2”	50	800	48	100
SS.40-9	9	40	G1¼”	G1/2”	50	900	48	100

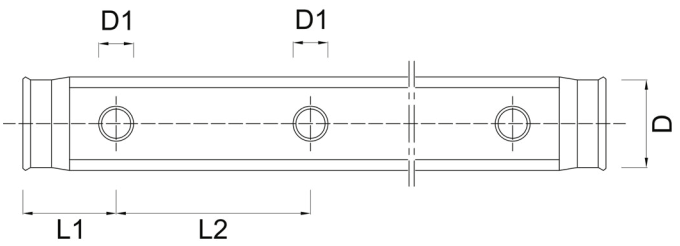

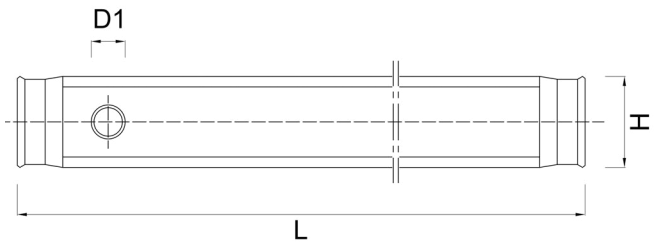

Номенклатура

Артикул	Наименование	Вес, гр/шт.
SS.32-2	Коллектор распределительный из нержавеющей стали Ду32 ВР 1”, 2 выхода ВР 1/2”	300
SS.32-3	Коллектор распределительный из нержавеющей стали Ду32 ВР 1”, 3 выхода ВР 1/2”	480
SS.32-4	Коллектор распределительный из нержавеющей стали Ду32 ВР 1”, 4 выхода ВР 1/2”	660
SS.32-5	Коллектор распределительный из нержавеющей стали Ду32 ВР 1”, 5 выходов ВР 1/2”	830
SS.32-6	Коллектор распределительный из нержавеющей стали Ду32 ВР 1”, 6 выходов ВР 1/2”	1050
SS.32-7	Коллектор распределительный из нержавеющей стали Ду32 ВР 1”, 7 выходов ВР 1/2”	1200
SS.32-8	Коллектор распределительный из нержавеющей стали Ду32 ВР 1”, 8 выходов ВР 1/2”	1370
SS.32-9	Коллектор распределительный из нержавеющей стали Ду32 ВР 1”, 9 выходов ВР 1/2”	1550
SS.40-2	Коллектор распределительный из нержавеющей стали Ду40 ВР 1¼”, 2 выхода ВР 1/2”	410
SS.40-3	Коллектор распределительный из нержавеющей стали Ду40 ВР 1¼”, 3 выхода ВР 1/2”	620
SS.40-4	Коллектор распределительный из нержавеющей стали Ду40 ВР 1¼”, 4 выхода ВР 1/2”	810
SS.40-5	Коллектор распределительный из нержавеющей стали Ду40 ВР 1¼”, 5 выходов ВР 1/2”	1030
SS.40-6	Коллектор распределительный из нержавеющей стали Ду40 ВР 1¼”, 6 выходов ВР 1/2”	1210
SS.40-7	Коллектор распределительный из нержавеющей стали Ду40 ВР 1¼”, 7 выходов ВР 1/2”	1450
SS.40-8	Коллектор распределительный из нержавеющей стали Ду40 ВР 1¼”, 8 выходов ВР 1/2”	1650
SS.40-9	Коллектор распределительный из нержавеющей стали Ду40 ВР 1¼”, 9 выходов ВР 1/2”	1850

Технические характеристики

№	Наименование характеристики	Ед.изм.	Значение
1	Максимальная температура	°С	130
2	Рабочее давление	бар	16
3	Диаметр коллектора	Ду	32, 40
4	Диаметр подключения	дюйм	1”, 1¼”
5	Количество выходов	-	от 2 до 9
6	Материал	-	нержавеющая сталь AISI 304

КОМПЛЕКТУЮЩИЕ ДЛЯ КОЛЛЕКТОРА

ТОРЦЕВОЙ ТРОЙНИК

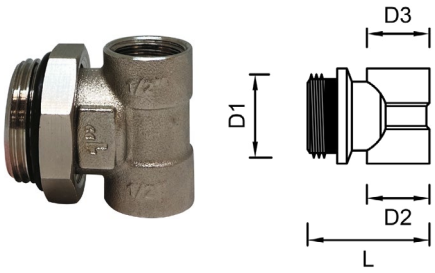

	D1, дюйм	D2, дюйм	D3, дюйм	A, мм	Вес, гр./шт.
МЕТ-25	G1	G1/2	G1/2	50	130
МЕТ-32	G1¼	G1/2	G1/2	60	145

ХОМУТ КОЛЛЕКТОРНЫЙ

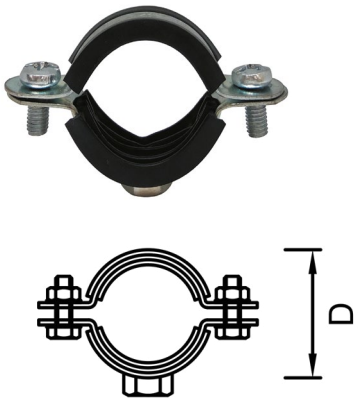

Артикул	Наименование	D, дюйм	Вес, гр./шт.
СР-25	Хомут коллекторный 32-37 Ду25	1	0,055
СР-32	Хомут коллекторный 39-46 Ду32	1¼	0,07
СР-40	Хомут коллекторный 48-53 Ду40	1½	0,077
СР-50	Хомут коллекторный 59-66 Ду50	2	0,092

КРОНШТЕЙН 300 ММ

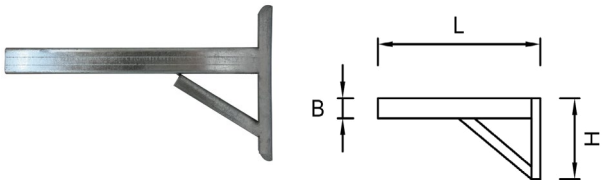

Артикул	L, мм	H, мм	B, мм	Вес, гр./шт.
В-300	300	100	30	470

ЭТАЖНЫЙ РАСПРЕДЕЛИТЕЛЬНЫЙ КОЛЛЕКТОРНЫЙ УЗЕЛ ОТОПЛЕНИЯ SANLINE

Этажный распределительный коллекторный узел отопления (далее РКУ) Sanline предназначен для распределения теплоносителя в системах отопления с горизонтальной поквартирной разводкой. РКУ укомплектованы запорной, регулировочной арматурой и приборами учета тепла.

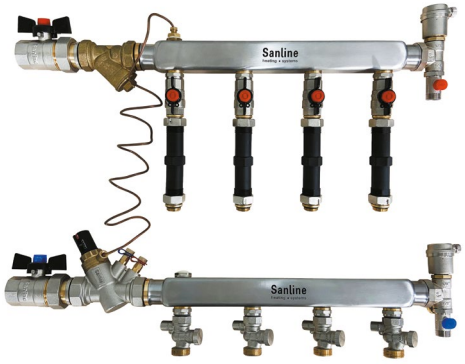

Особенности:

- поквартирный учет тепла и расхода воды;
- автоматическое удаление воздуха из системы;
- позволяет создать систему диспетчеризации;
- дает возможность поэтапного ввода в эксплуатацию системы отопления;
- поддержания постоянного перепада давления на участке вне зависимости от изменения давления в системе;
- отключение потребителей/квартир для проведения ремонтных работ, без отключения всей системы отопления;
- быстрый монтаж;
- заводская сборка изделия обеспечивает надёжность и герметичность изделия;
- максимальное количество подключаемых квартир от 2 до 18;
- выпускаются в левом и правом исполнении.

Технические характеристики

№	Наименование характеристики	Ед.изм.	Значение
1	Максимальная температура	°С	105
2	Рабочее давление	бар	10
3	Испытательное давление	бар	15
4	Регулируемый перепад давления в контуре	кПа	5-50
5	Максимальный перепад давления перед РКУ	бар	1,5
6	Рабочая среда	-	вода
7	Диаметр коллектора	Ду	25-50
8	Количество выходов	-	от 2 до 18
9	Диаметр присоединения к стояку	Ду	15-40
10	Диаметр присоединения к потребителям	Ду	15-25
11	Межосевое расстояние	мм	100
12	Материал коллектора	-	сталь/нержавеющая сталь

Расшифровка артикула РКУ

SL	40	Sst	5	L	M	25	EDP1	20	MRV	1	1	1	1	1
														выход 5
													выход 4	
												выход 3		
											выход 2			
										выход 1				
									MRV	- тип ручного балансировочного клапана на выходах коллектора соответствующего диаметра: 0 – клапан отсутствует; 1 – Ду15; 2 – Ду20; 3 – Ду25				
								20	- диаметр регулятора перепада давления					
							EDP1	- тип регулятора перепада давления						
						25	- диаметр вводной группы (запорной арматуры и фильтра)							
					M	- исполнение М – модуль; В – шкаф								
				L	- направление подключения к стоякам L – левое; R – правое									
			5	- количество выходов										
		Sst	- материал коллектора Sst – нержавеющая сталь; St – углеродистая сталь											
	40	- диаметр подающего и обратного коллектора												
SL	- распределительный коллекторный узел отопления Sanline													

СХЕМА ЭТАЖНОГО РКУ ОТОПЛЕНИЯ SANLINE

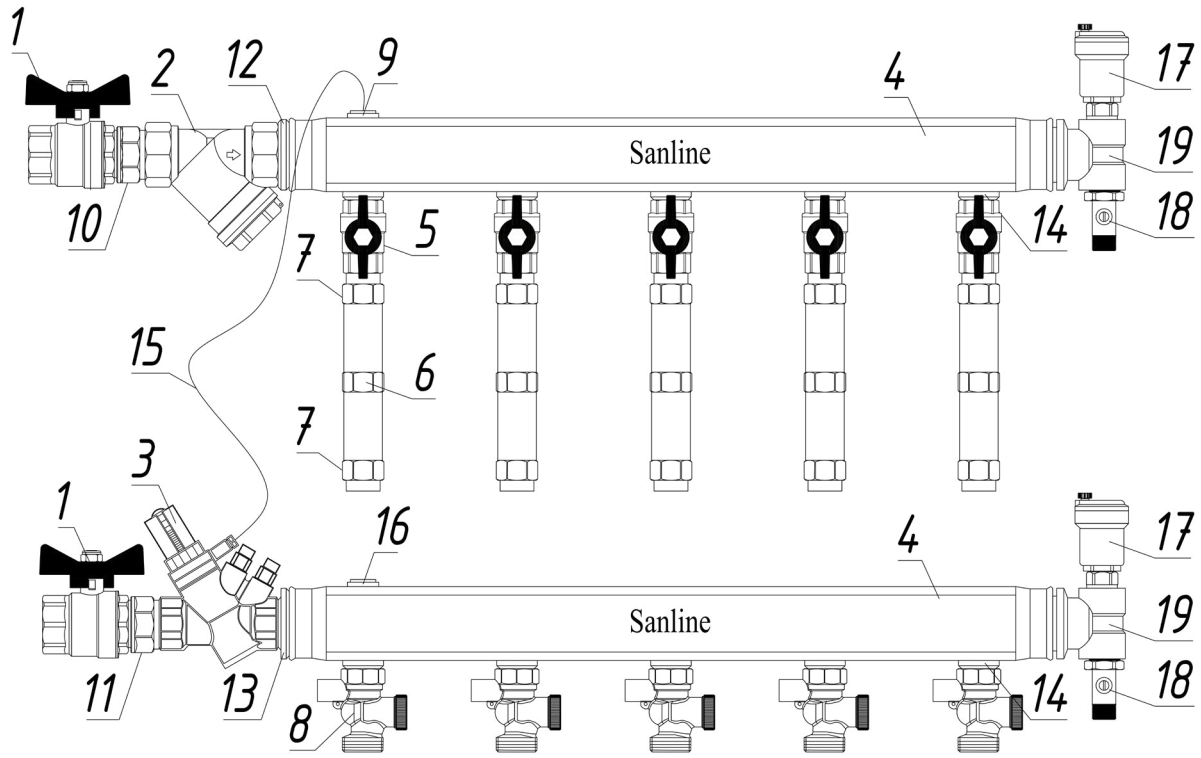

КОМПЛЕКТАЦИЯ ЭТАЖНОГО РКУ ОТОПЛЕНИЯ SANLINE

№	Наименование
1	Кран шаровый, внутренняя-наружная резьба
2	Фильтр механический, внутренняя-внутренняя резьба
3	Регулятор перепада давления EDP, внутренняя-внутренняя резьба
4	Коллектор распределительный из нержавеющей стали, внутренняя-внутренняя резьба
5	Кран шаровый, внутренняя-внутренняя резьба
6	Временная вставка, наружная-наружная резьба
7	Присоединитель для теплосчетчика, внутренняя-наружная резьба
8	Ручной запорно-регулировочный клапан MRV, внутренняя-наружная резьба
9	Футорка с О-образным уплотнением, внутренняя-наружная резьба
10	Присоединитель-американка с О-образным уплотнением, внутренняя-наружная резьба
11	Присоединитель-американка с О-образным уплотнением, внутренняя-наружная резьба
12	Ниппель с двусторонним конусным уплотнением, наружная-наружная резьба
13	Ниппель с двусторонним конусным уплотнением, наружная-наружная резьба
14	Ниппель с конусным и О-образным уплотнением, наружная-наружная резьба
15	Импульсная трубка с адаптером
16	Заглушка
17	Автоматический воздухоотводчик с обратным клапаном, наружная резьба
18	Дренажный кран, наружная-наружная резьба
19	Торцевой тройник

ЭТАЖНЫЙ РАСПРЕДЕЛИТЕЛЬНЫЙ КОЛЛЕКТОРНЫЙ УЗЕЛ ВОДОСНАБЖЕНИЯ SANLINE

Этажный распределительный коллекторный узел водоснабжения (далее РКУ) Sanline предназначен для распределения рабочей среды в системах горячего и холодного водоснабжения, в т.ч. питьевого с горизонтальной поквартирной разводкой. РКУ укомплектованы запорной арматурой, редуктором давления и приборами учета.

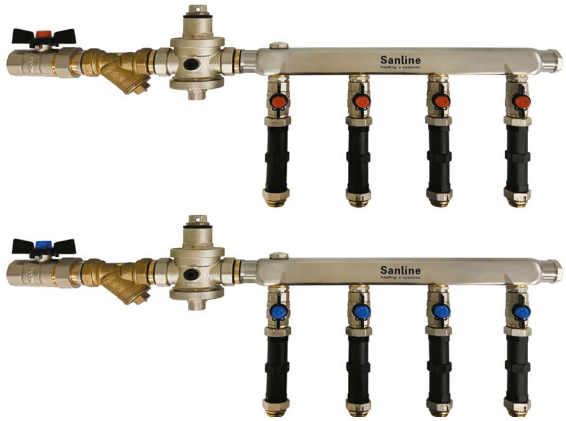

Особенности:

- ограничение максимального давления;
- дает возможность поэтапного ввода в эксплуатацию систем горячего и холодного водоснабжения;
- отключения потребителей/квартир для проведения ремонтных работ, без отключения всей системы водоснабжения;
- заводская сборка изделия обеспечивает надёжность и герметичность изделия;
- поквартирный учет расхода воды;
- максимальное количество подключаемых квартир от 2 до 18;
- выпускаются в левом и правом исполнении.

Технические характеристики

№	Наименование характеристики	Ед.изм.	Значение
1	Максимальная температура	°С	110
2	Рабочее давление	бар	10
3	Испытательное давление	бар	15
4	Рабочая среда	-	вода
5	Диаметр коллектора	Ду	25-50
6	Количество выходов	-	от 2 до 18
7	Диаметр присоединения к стояку	Ду	15-40
8	Диаметр присоединения к потребителям	Ду	15-25
9	Межосевое расстояние	мм	100
10	Материал коллектора	-	нержавеющая сталь

Расшифровка артикула РКУ

SW	25	5	L	M	25	20	CV	1	1	1	1	1
												выход 5
											выход 4	
										выход 3		
									выход 2			
								выход 1				
							CV	- диаметр шарового крана на выходах коллектора 1 – Ду15; 2 – Ду20; 3 – Ду25				
						20	- диаметр редуктора давления PRV					
					25	- диаметр вводной группы (запорной арматуры и фильтра)						
				M	- исполнение M – модуль; B – шкаф							
			L	- направление подключения к стоякам L – левое; R – правое								
		5	- количество выходов									
	25	- диаметр подающего и обратного коллектора										
SW	- распределительный узел водоснабжения Sanline											

СХЕМА ЭТАЖНОГО РКУ ВОДОСНАБЖЕНИЯ SANLINE

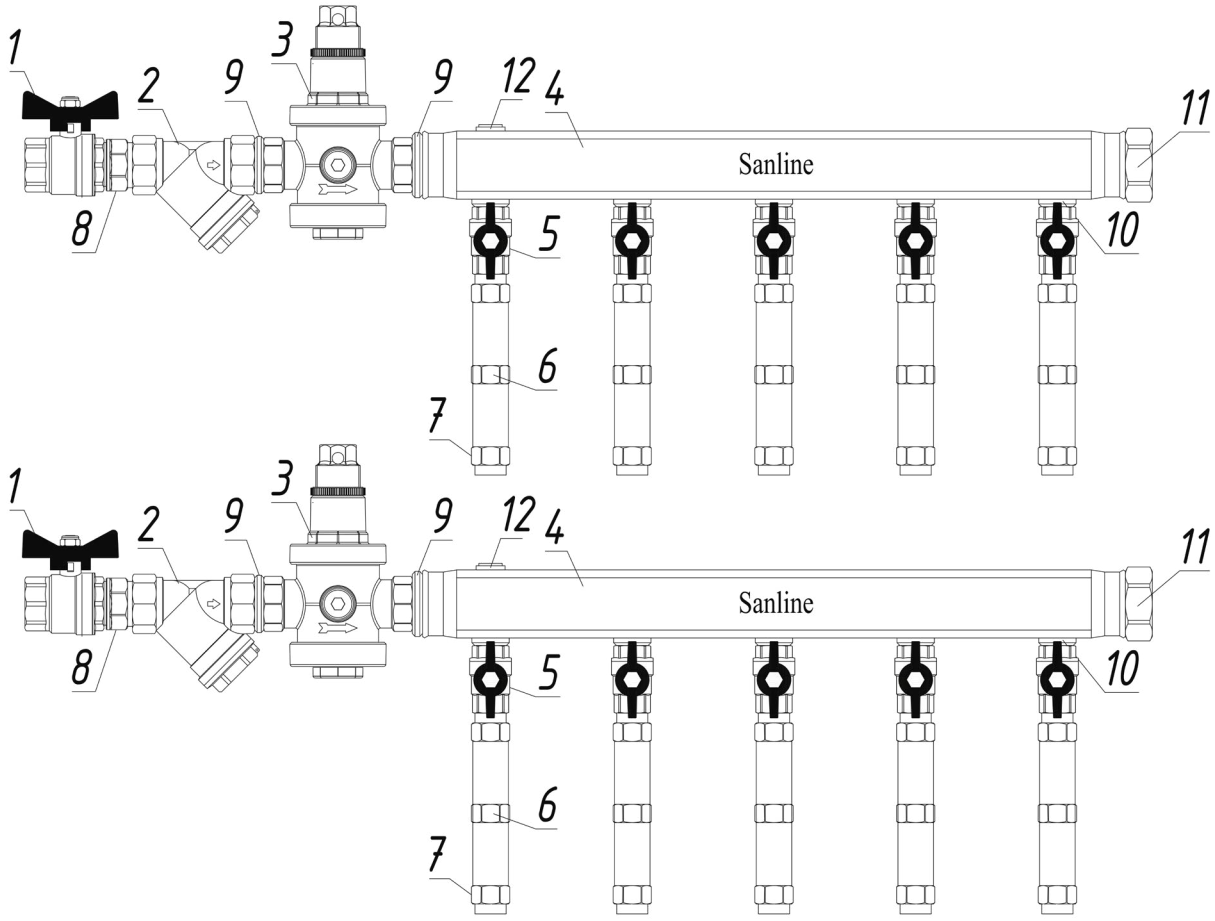

КОМПЛЕКТАЦИЯ ЭТАЖНОГО РКУ ВОДОСНАБЖЕНИЯ SANLINE

№	Наименование
1	Кран шаровый, внутренняя-наружная резьба
2	Фильтр механический, внутренняя-внутренняя резьба
3	Редуктор давления поршневой PRV-P, внутренняя-внутренняя резьба
4	Коллектор распределительный из нержавеющей стали, внутренняя-внутренняя резьба
5	Кран шаровый, внутренняя-внутренняя резьба
6	Временная вставка, наружная-наружная резьба
7	Комплект присоединителей для водосчетчика со встроенным обратным клапаном внутренняя-наружная резьба
8	Присоединитель-американка с О-образным уплотнением, внутренняя-наружная резьба
9	Ниппель с двусторонним конусным уплотнением, наружная-наружная резьба
10	Ниппель с конусным и О-образным уплотнением, наружная-наружная резьба
11	Торцевая заглушка
12	Заглушка

СЕРТИФИКАТЫ И ГАРАНТИЯ

ООО «Санлайн» гарантирует, что трубы Sanline PEX-a/EVOH «Универсальная», Sanline PEX «Стабил» и Sanline PE-RT/EVOH/PE-RT «Теплый пол» производятся и испытываются согласно требованиям самых жестких европейских нормативов, а также соответствуют ГОСТ Р 32415-2013. Все это позволяет давать долгосрочную 10-ти летнюю гарантию на смонтированную систему Sanline (трубы и фитинги).

Условия предоставления 10-ти летней гарантии:

- применение одобренного монтажного инструмента;
- наличие заполненного гарантийного талона;
- монтажная компания должна быть авторизована ООО «Санлайн»;
- проведение гидравлических испытаний системы.

Гарантия не распространяется на:

- повреждения, возникшие вследствие замерзания воды;
- любые внешние механические повреждения, повлекшие разрушение участка трубопровода;
- эксплуатацию труб в режимах не соотвествующих ГОСТ Р 32415-2013.

В случае возникновения гарантийного случая вызов представителя ООО «Санлайн» обязателен. Гарантийные обязательства не распространяются на компенсацию убытков, вызванных простоем или перерывом в эксплуатации.

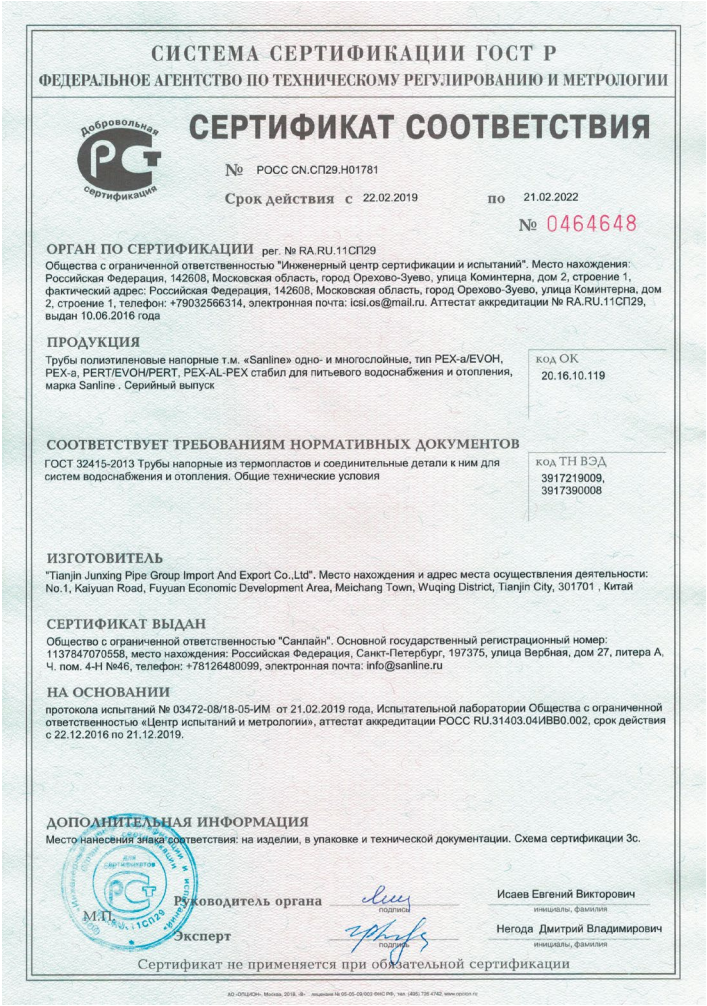

СИСТЕМА СЕРТИФИКАЦИИ ГОСТ Р

ФЕДЕРАЛЬНОЕ АГЕНТСТВО ПО ТЕХНИЧЕСКОМУ РЕГУЛИРОВАНИЮ И МЕТРОЛОГИИ

Добровольная сертификация

СЕРТИФИКАТ СООТВЕТСТВИЯ

№ РОСС CN.СП29.Н01781

Срок действия с 22.02.2019 по 21.02.2022

№ 0464648

ОРГАН ПО СЕРТИФИКАЦИИ рег. № RA.RU.11СП29

Общества с ограниченной ответственностью "Инженерный центр сертификации и испытаний". Место нахождения: Российская Федерация, 142608, Московская область, город Орехово-Зуево, улица Коминтерна, дом 2, строение 1, фактический адрес: Российская Федерация, 142608, Московская область, город Орехово-Зуево, улица Коминтерна, дом 2, строение 1, телефон: +79032566314, электронная почта: icsi.os@mail.ru. Аттестат аккредитации № RA.RU.11СП29, выдан 10.06.2016 года

ПРОДУКЦИЯ

Трубы полиэтиленовые напорные т.м. «Sanline» одно- и многослойные, тип PEX-a/EVOH, PEX-a, PERT/EVOH/PERT, PEX-AL-PEX стабил для питьевого водоснабжения и отопления, марка Sanline . Серийный выпуск

код ОК 20.16.10.119

СООТВЕТСТВУЕТ ТРЕБОВАНИЯМ НОРМАТИВНЫХ ДОКУМЕНТОВ

ГОСТ 32415-2013 Трубы напорные из термопластов и соединительные детали к ним для систем водоснабжения и отопления. Общие технические условия

код ТН ВЭД 3917219009, 3917390008

ИЗГОТОВИТЕЛЬ

"Tianjin Junxing Pipe Group Import And Export Co.,Ltd". Место нахождения и адрес места осуществления деятельности: No.1, Kaiyuan Road, Fuyuan Economic Development Area, Meichang Town, Wuqing District, Tianjin City, 301701 , Китай

СЕРТИФИКАТ ВЫДАН

Общество с ограниченной ответственностью "Санлайн". Основной государственный регистрационный номер: 1137847070558, место нахождения: Российская Федерация, Санкт-Петербург, 197375, улица Вербная, дом 27, литера А, Ч. пом. 4-Н №46, телефон: +78126480099, электронная почта: info@sanline.ru

НА ОСНОВАНИИ

протокола испытаний № 03472-08/18-05-ИМ от 21.02.2019 года, Испытательной лаборатории Общества с ограниченной ответственностью «Центр испытаний и метрологии», аттестат аккредитации РОСС RU.31403.04ИВВ0.002, срок действия с 22.12.2016 по 21.12.2019.

ДОПОЛНИТЕЛЬНАЯ ИНФОРМАЦИЯ

Место нанесения знака соответствия: на изделии, в упаковке и технической документации. Схема сертификации 3с.

М.П. Руководитель органа Исаев Евгений Викторович (подпись, инициалы, фамилия)

Эксперт Негода Дмитрий Владимирович (подпись, инициалы, фамилия)

Сертификат не применяется при обязательной сертификации

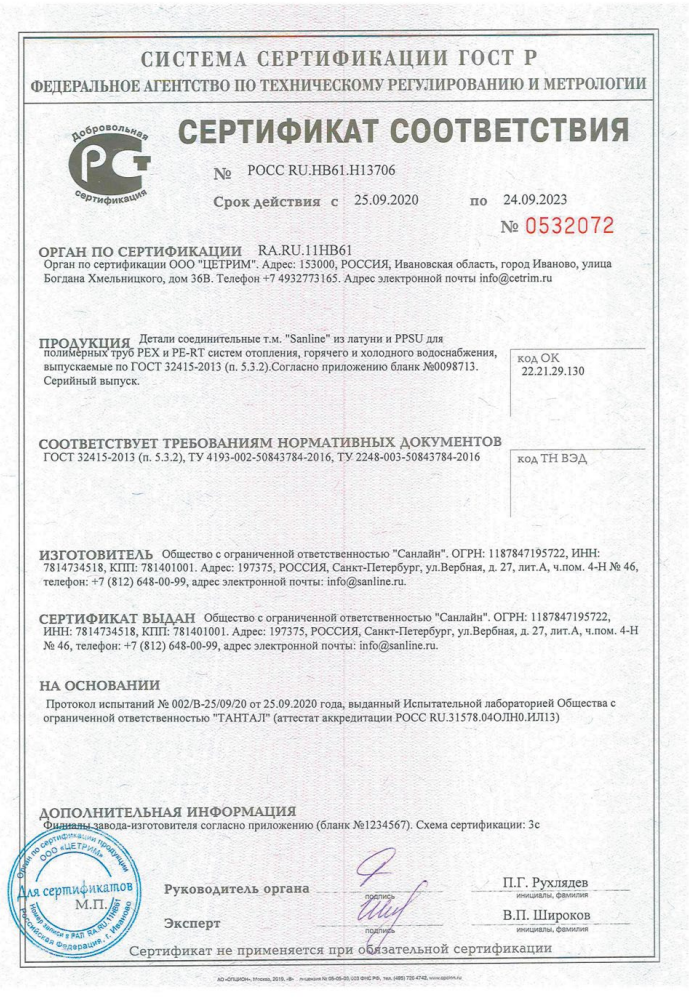

СИСТЕМА СЕРТИФИКАЦИИ ГОСТ Р

ФЕДЕРАЛЬНОЕ АГЕНТСТВО ПО ТЕХНИЧЕСКОМУ РЕГУЛИРОВАНИЮ И МЕТРОЛОГИИ

Добровольная сертификация

СЕРТИФИКАТ СООТВЕТСТВИЯ

№ РОСС RU.HB61.H13706

Срок действия с 25.09.2020 по 24.09.2023

№ 0532072

ОРГАН ПО СЕРТИФИКАЦИИ RA.RU.11HB61

Орган по сертификации ООО "ЦЕТРИМ". Адрес: 153000, РОССИЯ, Ивановская область, город Иваново, улица Богдана Хмельницкого, дом 36В. Телефон +7 4932773165. Адрес электронной почты info@cetrim.ru

ПРОДУКЦИЯ Детали соединительные т.м. "Sanline" из латуни и PPSU для полимерных труб PEX и PE-RT систем отопления, горячего и холодного водоснабжения, выпускаемые по ГОСТ 32415-2013 (п. 5.3.2).Согласно приложению бланк №0098713. Серийный выпуск.

код ОК 22.21.29.130

СООТВЕТСТВУЕТ ТРЕБОВАНИЯМ НОРМАТИВНЫХ ДОКУМЕНТОВ

ГОСТ 32415-2013 (п. 5.3.2), ТУ 4193-002-50843784-2016, ТУ 2248-003-50843784-2016

код ТН ВЭД

ИЗГОТОВИТЕЛЬ Общество с ограниченной ответственностью "Санлайн". ОГРН: 1187847195722, ИНН: 7814734518, КПП: 781401001. Адрес: 197375, РОССИЯ, Санкт-Петербург, ул.Вербная, д. 27, лит.А, ч.пом. 4-Н № 46, телефон: +7 (812) 648-00-99, адрес электронной почты: info@sanline.ru.

СЕРТИФИКАТ ВЫДАН Общество с ограниченной ответственностью "Санлайн". ОГРН: 1187847195722, ИНН: 7814734518, КПП: 781401001. Адрес: 197375, РОССИЯ, Санкт-Петербург, ул.Вербная, д. 27, лит.А, ч.пом. 4-Н № 46, телефон: +7 (812) 648-00-99, адрес электронной почты: info@sanline.ru.

НА ОСНОВАНИИ

Протокол испытаний № 002/В-25/09/20 от 25.09.2020 года, выданный Испытательной лабораторией Общества с ограниченной ответственностью "ТАНТАЛ" (аттестат аккредитации РОСС RU.31578.04ОЛН0.ИЛ13)

ДОПОЛНИТЕЛЬНАЯ ИНФОРМАЦИЯ

Филиалы завода-изготовителя согласно приложению (бланк №1234567). Схема сертификации: 3с

Для сертификатов М.П.

Руководитель органа (подпись) П.Г. Рухлядев (инициалы, фамилия)

Эксперт (подпись) В.П. Широков (инициалы, фамилия)

Сертификат не применяется при обязательной сертификации

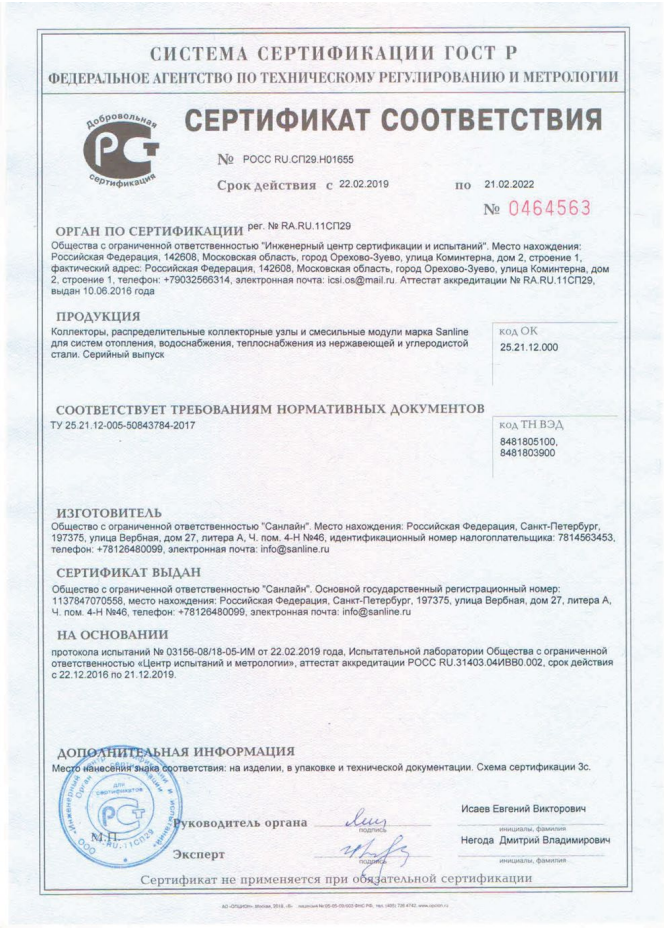

СИСТЕМА СЕРТИФИКАЦИИ ГОСТ Р
ФЕДЕРАЛЬНОЕ АГЕНТСТВО ПО ТЕХНИЧЕСКОМУ РЕГУЛИРОВАНИЮ И МЕТРОЛОГИИ

Добровольная сертификация

СЕРТИФИКАТ СООТВЕТСТВИЯ

№ РОСС RU.СП29.Н01655

Срок действия с 22.02.2019 по 21.02.2022

№ 0464563

ОРГАН ПО СЕРТИФИКАЦИИ рег. № RA.RU.11СП29

Общества с ограниченной ответственностью "Инженерный центр сертификации и испытаний". Место нахождения: Российская Федерация, 142508, Московская область, город Орехово-Зуево, улица Коминтерна, дом 2, строение 1, фактический адрес: Российская Федерация, 142608, Московская область, город Орехово-Зуево, улица Коминтерна, дом 2, строение 1, телефон: +79032566314, электронная почта: icsi.os@mail.ru. Аттестат аккредитации № RA.RU.11СП29, выдан 10.06.2016 года

ПРОДУКЦИЯ

Коллекторы, распределительные коллекторные узлы и смесительные модули марка Sanline для систем отопления, водоснабжения, теплоснабжения из нержавеющей и углеродистой стали. Серийный выпуск

код ОК
25.21.12.000

СООТВЕТСТВУЕТ ТРЕБОВАНИЯМ НОРМАТИВНЫХ ДОКУМЕНТОВ

ТУ 25.21.12-005-50843784-2017

код ТН ВЭД
8481805100,
8481803900

ИЗГОТОВИТЕЛЬ

Общество с ограниченной ответственностью "Санлайн". Место нахождения: Российская Федерация, Санкт-Петербург, 197375, улица Вербная, дом 27, литера А, Ч. пом. 4-Н №46, идентификационный номер налогоплательщика: 7814563453, телефон: +78126480099, электронная почта: info@sanline.ru

СЕРТИФИКАТ ВЫДАН

Общество с ограниченной ответственностью "Санлайн". Основной государственный регистрационный номер: 1137847070558, место нахождения: Российская Федерация, Санкт-Петербург, 197375, улица Вербная, дом 27, литера А, Ч. пом. 4-Н №46, телефон: +78126480099, электронная почта: info@sanline.ru

НА ОСНОВАНИИ

протокола испытаний № 03156-08/18-05-ИМ от 22.02.2019 года. Испытательной лаборатории Общества с ограниченной ответственностью «Центр испытаний и метрологии», аттестат аккредитации РОСС RU.31403.04ИВВ0.002, срок действия с 22.12.2016 по 21.12.2019.

ДОПОЛНИТЕЛЬНАЯ ИНФОРМАЦИЯ

Место нанесения знака соответствия: на изделии, в упаковке и технической документации. Схема сертификации 3с.

Руководитель органа — Исаев Евгений Викторович (инициалы, фамилия)

Эксперт — Негода Дмитрий Владимирович (инициалы, фамилия)

М.П.

Сертификат не применяется при обязательной сертификации

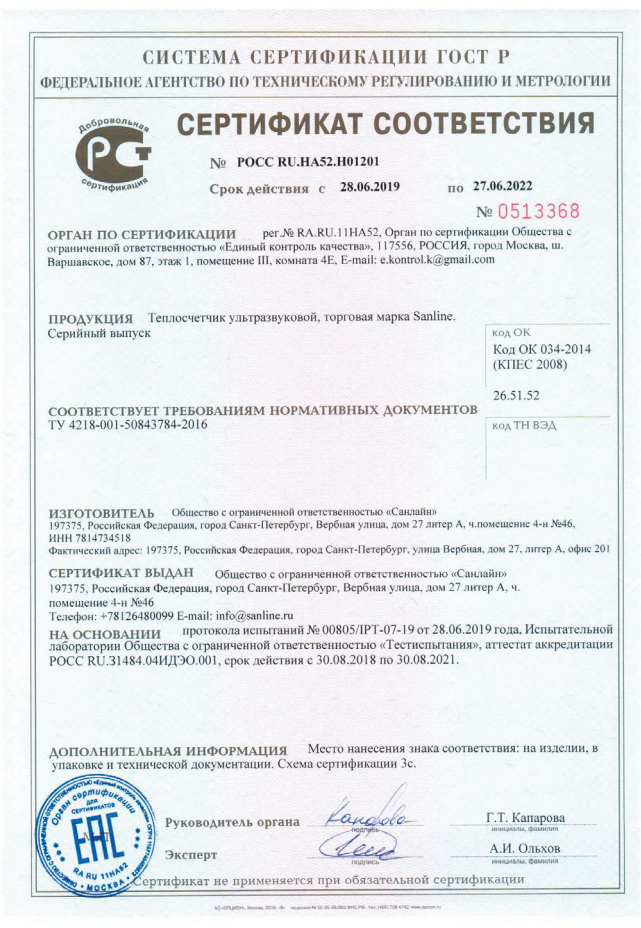

СИСТЕМА СЕРТИФИКАЦИИ ГОСТ Р
ФЕДЕРАЛЬНОЕ АГЕНТСТВО ПО ТЕХНИЧЕСКОМУ РЕГУЛИРОВАНИЮ И МЕТРОЛОГИИ

Добровольная сертификация

СЕРТИФИКАТ СООТВЕТСТВИЯ

№ РОСС RU.НА52.Н01201

Срок действия с 28.06.2019 по 27.06.2022

№ 0513368

ОРГАН ПО СЕРТИФИКАЦИИ рег.№ RA.RU.11НА52, Орган по сертификации Общества с ограниченной ответственностью «Единый контроль качества», 117556, РОССИЯ, город Москва, ш. Варшавское, дом 87, этаж 1, помещение III, комната 4Е, E-mail: e.kontrol.k@gmail.com

ПРОДУКЦИЯ Теплосчетчик ультразвуковой, торговая марка Sanline. Серийный выпуск

код ОК
Код ОК 034-2014 (КПЕС 2008)
26.51.52

СООТВЕТСТВУЕТ ТРЕБОВАНИЯМ НОРМАТИВНЫХ ДОКУМЕНТОВ

ТУ 4218-001-50843784-2016

код ТН ВЭД

ИЗГОТОВИТЕЛЬ Общество с ограниченной ответственностью «Санлайн»
197375, Российская Федерация, город Санкт-Петербург, Вербная улица, дом 27 литер А, ч.помещение 4-н №46,
ИНН 7814734518
Фактический адрес: 197375, Российская Федерация, город Санкт-Петербург, улица Вербная, дом 27, литер А, офис 201

СЕРТИФИКАТ ВЫДАН Общество с ограниченной ответственностью «Санлайн»
197375, Российская Федерация, город Санкт-Петербург, Вербная улица, дом 27 литер А, ч. помещение 4-н №46
Телефон: +78126480099 E-mail: info@sanline.ru

НА ОСНОВАНИИ протокола испытаний № 00805/ПТ-07-19 от 28.06.2019 года, Испытательной лаборатории Общества с ограниченной ответственностью «Тестиспытания», аттестат аккредитации РОСС RU.31484.04ИДЭО.001, срок действия с 30.08.2018 по 30.08.2021.

ДОПОЛНИТЕЛЬНАЯ ИНФОРМАЦИЯ Место нанесения знака соответствия: на изделии, в упаковке и технической документации. Схема сертификации 3с.

Руководитель органа — Г.Т. Капарова (инициалы, фамилия)

Эксперт — А.И. Ольхов (инициалы, фамилия)

Сертификат не применяется при обязательной сертификации

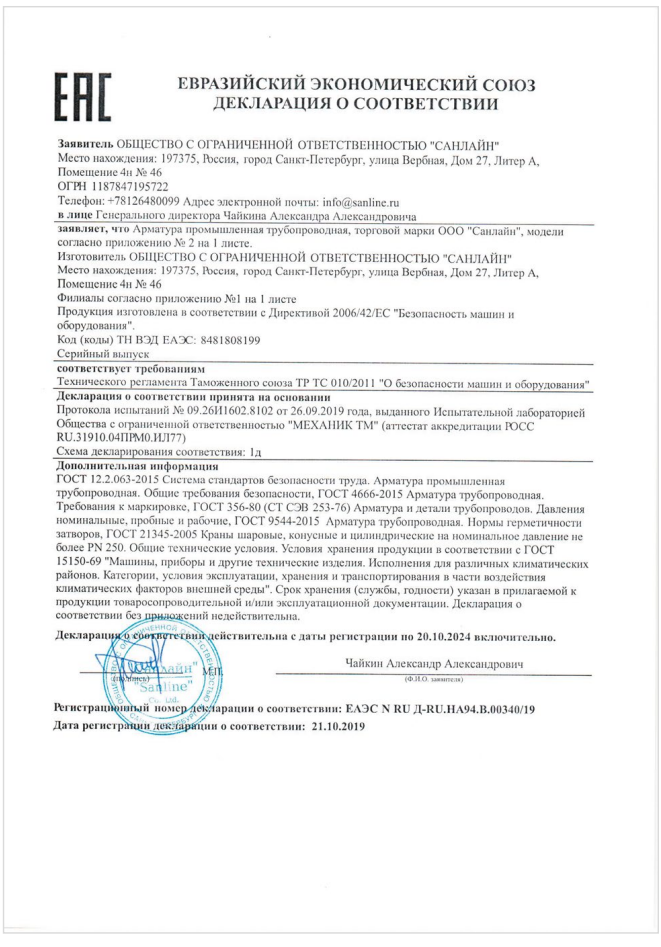

EAC

ЕВРАЗИЙСКИЙ ЭКОНОМИЧЕСКИЙ СОЮЗ
ДЕКЛАРАЦИЯ О СООТВЕТСТВИИ

Заявитель ОБЩЕСТВО С ОГРАНИЧЕННОЙ ОТВЕТСТВЕННОСТЬЮ "САНЛАЙН"
Место нахождения: 197375, Россия, город Санкт-Петербург, улица Вербная, Дом 27, Литер А, Помещение 4н № 46
ОГРН 1187847195722
Телефон: +78126480099 Адрес электронной почты: info@sanline.ru
в лице Генерального директора Чайкина Александра Александровича

заявляет, что Арматура промышленная трубопроводная, торговой марки ООО "Санлайн", модели согласно приложению № 2 на 1 листе.
Изготовитель ОБЩЕСТВО С ОГРАНИЧЕННОЙ ОТВЕТСТВЕННОСТЬЮ "САНЛАЙН"
Место нахождения: 197375, Россия, город Санкт-Петербург, улица Вербная, Дом 27, Литер А, Помещение 4н № 46
Филиалы согласно приложению №1 на 1 листе
Продукция изготовлена в соответствии с Директивой 2006/42/ЕС "Безопасность машин и оборудования".
Код (коды) ТН ВЭД ЕАЭС: 8481808199
Серийный выпуск

соответствует требованиям
Технического регламента Таможенного союза ТР ТС 010/2011 "О безопасности машин и оборудования"

Декларация о соответствии принята на основании
Протокола испытаний № 09.26И1602.8102 от 26.09.2019 года, выданного Испытательной лабораторией Общества с ограниченной ответственностью "МЕХАНИК ТМ" (аттестат аккредитации РОСС RU.31910.04ПРМ0.ИЛ77)
Схема декларирования соответствия: 1д

Дополнительная информация
ГОСТ 12.2.063-2015 Система стандартов безопасности труда. Арматура промышленная трубопроводная. Общие требования безопасности, ГОСТ 4666-2015 Арматура трубопроводная. Требования к маркировке, ГОСТ 356-80 (СТ СЭВ 253-76) Арматура и детали трубопроводов. Давления номинальные, пробные и рабочие, ГОСТ 9544-2015 Арматура трубопроводная. Нормы герметичности затворов, ГОСТ 21345-2005 Краны шаровые, конусные и цилиндрические на номинальное давление не более PN 250. Общие технические условия. Условия хранения продукции в соответствии с ГОСТ 15150-69 "Машины, приборы и другие технические изделия. Исполнения для различных климатических районов. Категории, условия эксплуатации, хранения и транспортирования в части воздействия климатических факторов внешней среды". Срок хранения (службы, годности) указан в прилагаемой к продукции товаросопроводительной и/или эксплуатационной документации. Декларация о соответствии без приложений недействительна.

Декларация о соответствии действительна с даты регистрации по 20.10.2024 включительно.

Чайкин Александр Александрович (Ф.И.О. заявителя)

Регистрационный номер декларации о соответствии: ЕАЭС N RU Д-RU.НА94.В.00340/19
Дата регистрации декларации о соответствии: 21.10.2019

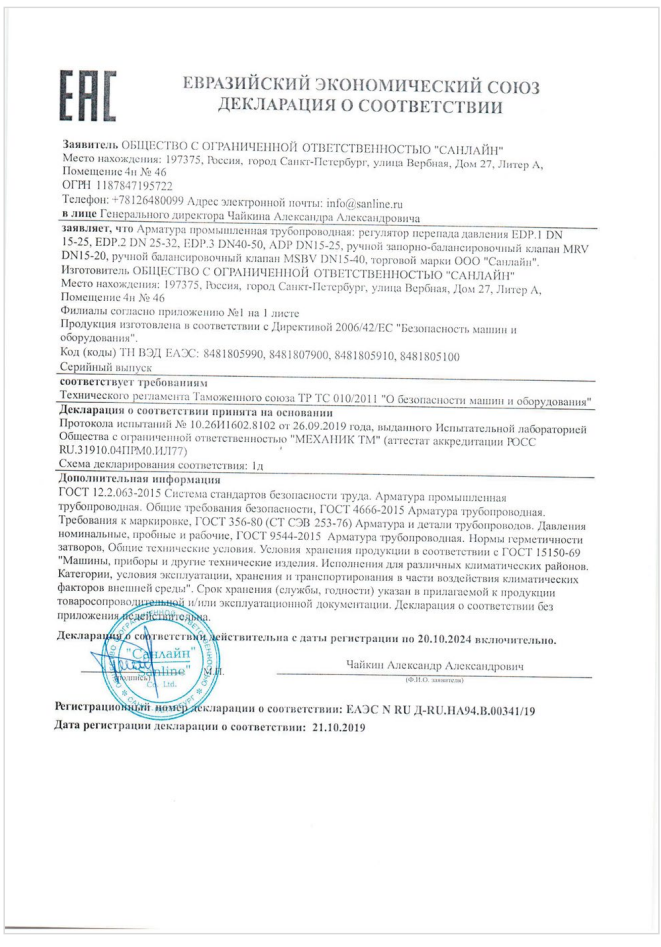

EAC

ЕВРАЗИЙСКИЙ ЭКОНОМИЧЕСКИЙ СОЮЗ
ДЕКЛАРАЦИЯ О СООТВЕТСТВИИ

Заявитель ОБЩЕСТВО С ОГРАНИЧЕННОЙ ОТВЕТСТВЕННОСТЬЮ "САНЛАЙН"
Место нахождения: 197375, Россия, город Санкт-Петербург, улица Вербная, Дом 27, Литер А, Помещение 4н № 46
ОГРН 1187847195722
Телефон: +78126480099 Адрес электронной почты: info@sanline.ru
в лице Генерального директора Чайкина Александра Александровича

заявляет, что Арматура промышленная трубопроводная: регулятор перепада давления EDP.1 DN 15-25, EDP.2 DN 25-32, EDP.3 DN40-50, ADP DN15-25, ручной запорно-балансировочный клапан MRV DN15-20, ручной балансировочный клапан MSBV DN15-40, торговой марки ООО "Санлайн".
Изготовитель ОБЩЕСТВО С ОГРАНИЧЕННОЙ ОТВЕТСТВЕННОСТЬЮ "САНЛАЙН"
Место нахождения: 197375, Россия, город Санкт-Петербург, улица Вербная, Дом 27, Литер А, Помещение 4н № 46
Филиалы согласно приложению №1 на 1 листе
Продукция изготовлена в соответствии с Директивой 2006/42/ЕС "Безопасность машин и оборудования".
Код (коды) ТН ВЭД ЕАЭС: 8481805990, 8481807900, 8481805910, 8481805100
Серийный выпуск

соответствует требованиям
Технического регламента Таможенного союза ТР ТС 010/2011 "О безопасности машин и оборудования"

Декларация о соответствии принята на основании
Протокола испытаний № 10.26И1602.8102 от 26.09.2019 года, выданного Испытательной лабораторией Общества с ограниченной ответственностью "МЕХАНИК ТМ" (аттестат аккредитации РОСС RU.31910.04ПРМ0.ИЛ77)
Схема декларирования соответствия: 1д

Дополнительная информация
ГОСТ 12.2.063-2015 Система стандартов безопасности труда. Арматура промышленная трубопроводная. Общие требования безопасности, ГОСТ 4666-2015 Арматура трубопроводная. Требования к маркировке, ГОСТ 356-80 (СТ СЭВ 253-76) Арматура и детали трубопроводов. Давления номинальные, пробные и рабочие, ГОСТ 9544-2015 Арматура трубопроводная. Нормы герметичности затворов, Общие технические условия. Условия хранения продукции в соответствии с ГОСТ 15150-69 "Машины, приборы и другие технические изделия. Исполнения для различных климатических районов. Категории, условия эксплуатации, хранения и транспортирования в части воздействия климатических факторов внешней среды". Срок хранения (службы, годности) указан в прилагаемой к продукции товаросопроводительной и/или эксплуатационной документации. Декларация о соответствии без приложений недействительна.

Декларация о соответствии действительна с даты регистрации по 20.10.2024 включительно.

Чайкин Александр Александрович (Ф.И.О. заявителя)

Регистрационный номер декларации о соответствии: ЕАЭС N RU Д-RU.НА94.В.00341/19
Дата регистрации декларации о соответствии: 21.10.2019

ДЛЯ ЗАМЕТОК

Sanline

heating • systems